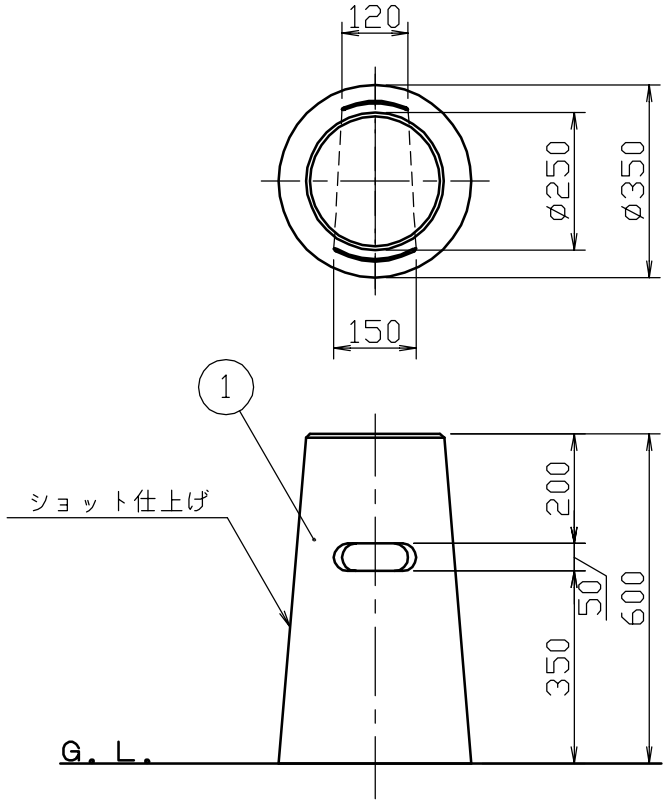

断面図

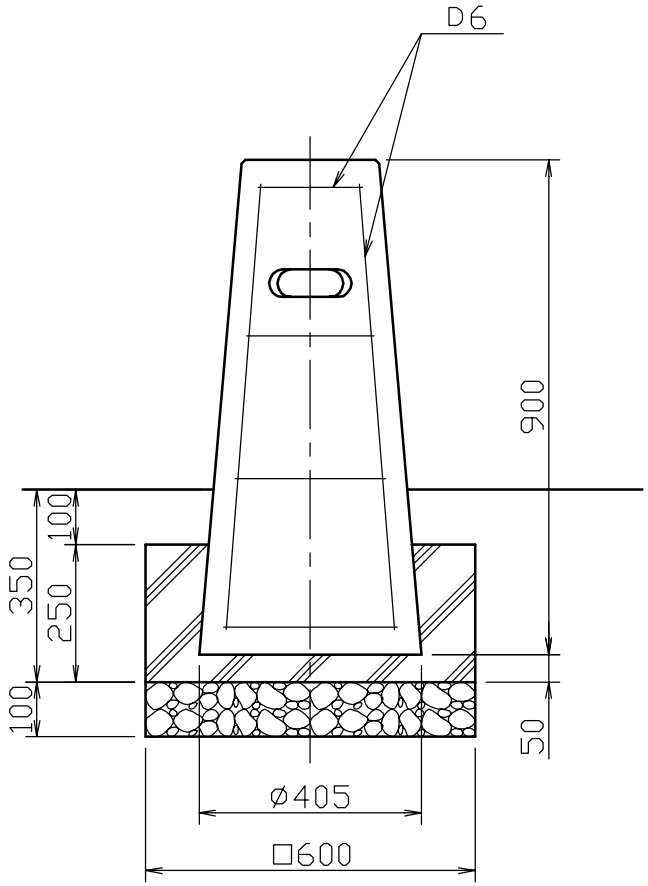

※重量：約１７４ｋｇ

番号	品名	数量	材質	備考
1	本体	1	稲田擬石	φ250/φ405

株式会社 サンポール
SUNPOLE CORPORATION

承認 APPR.	検図 C.BY	製図 D.BY	年月日 DATE	尺度 SCALE	品名 SUBJ.	図番 DRAWING No.
				1 / 10	SG-CU	

DWG A3 SIZE

AW9911