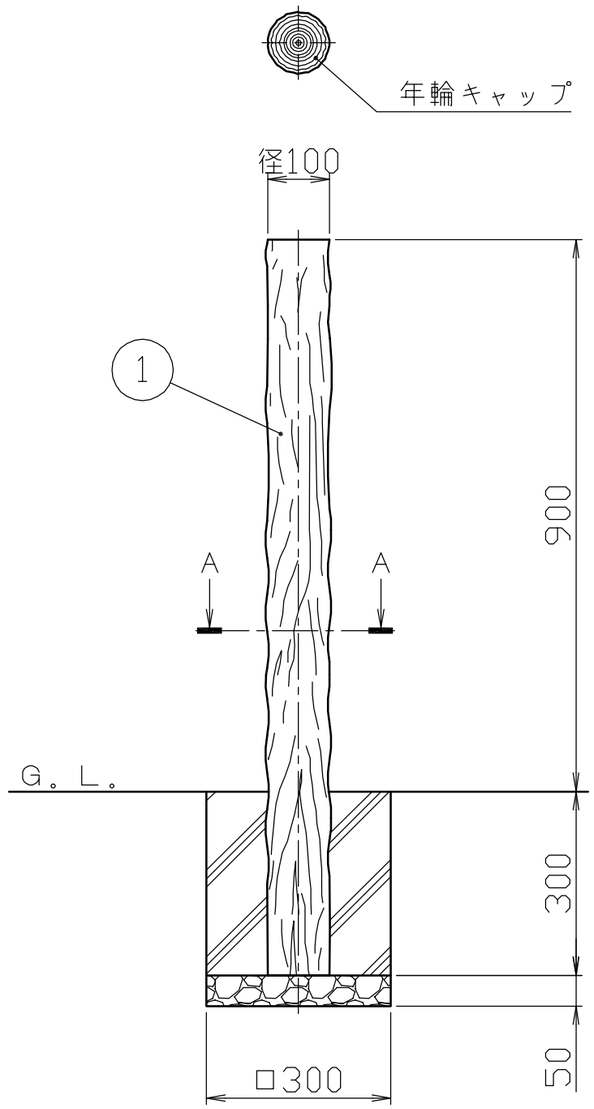

断面A－A
S＝1／3

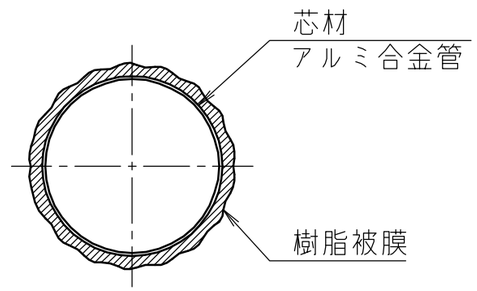

※注記
・支柱の外径は凸部の平均値です。

番号	品名	数量	材質	備考
1	支柱	1	ｱﾙﾐ合金継目無管 A6063TE-T5 +再生ﾎﾟﾘｴﾁﾚﾝ	芯材φ88.0×t1.5　樹脂被覆

株式会社 サンポール
SUNPOLE CORPORATION

承認 APPR.	検図 C.BY	製図 D.BY	年月日 DATE	尺度 SCALE	品名 SUBJ.	図番 DRAWING No.	DWG A3 SIZE
				1／10	RP-100U		

1507