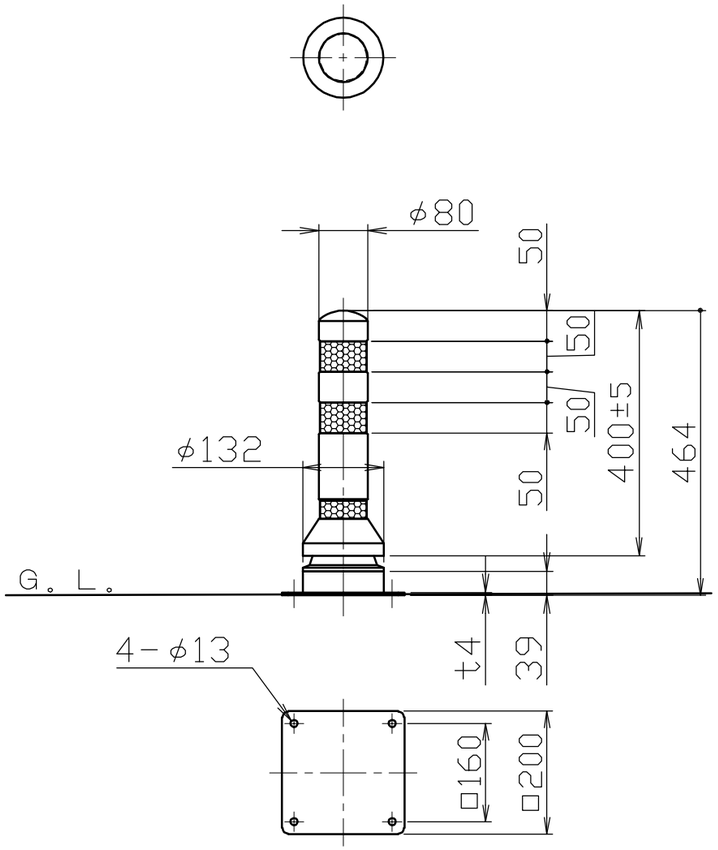

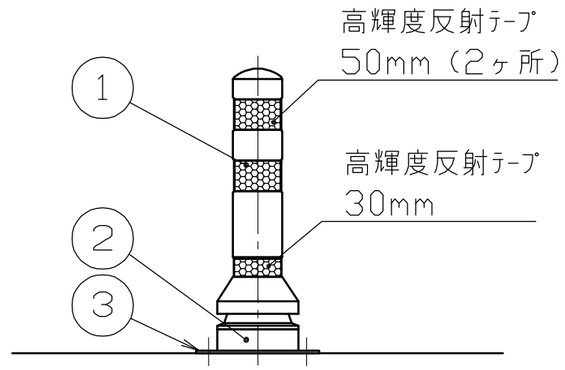

色　番	再帰反射塗装色	高輝度反射ﾃｰﾌﾟ
□ KC	ダークブラウン	白色
□ KN	グレーベージュ	
□ R	オレンジ	
□ G	グリーン	
□ Y	イエロー	

番号	品　名	数量	材　質		備　考	
3	ベースプレート	1	ステンレス	SUS304	□200×t4.0	防錆塗装（黒色）
2	ゴム台座	1			φ132×35	黒色
1	本体	1	リサイクルゴム	NR/SBR	φ80	再帰反射塗装（ウレタン塗装＋ガラスビーズ）

株式会社 サンポール
SUNPOLE CORPORATION

承認 APPR.	検図 C.BY	製図 D.BY	年月日 DATE	品　名 SUBJ.	
				RC-40B	
			尺　度 SCALE	図　番 DRAWING No.	DWG A3 SIZE
			1／10		

2605