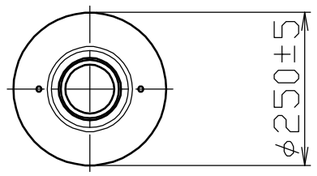

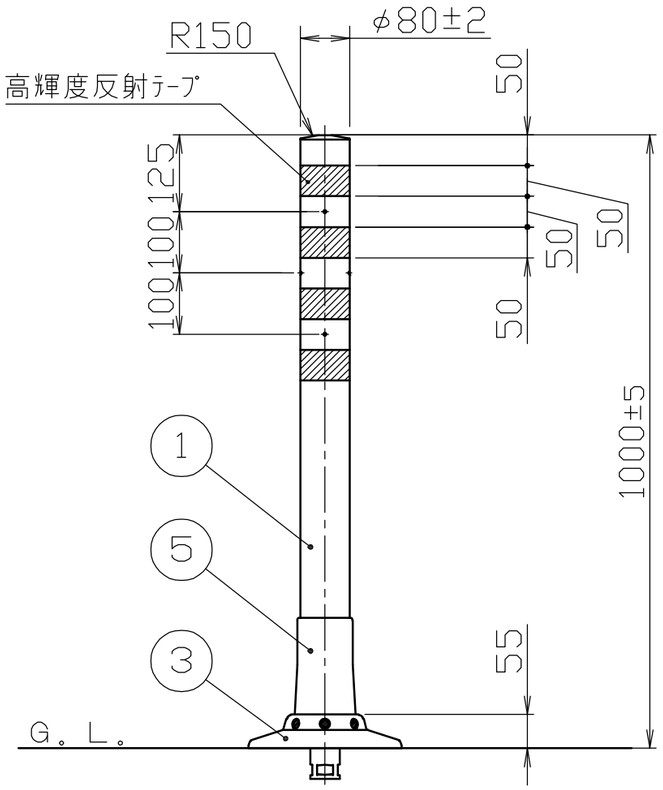

ベース部詳細図
S＝1／2

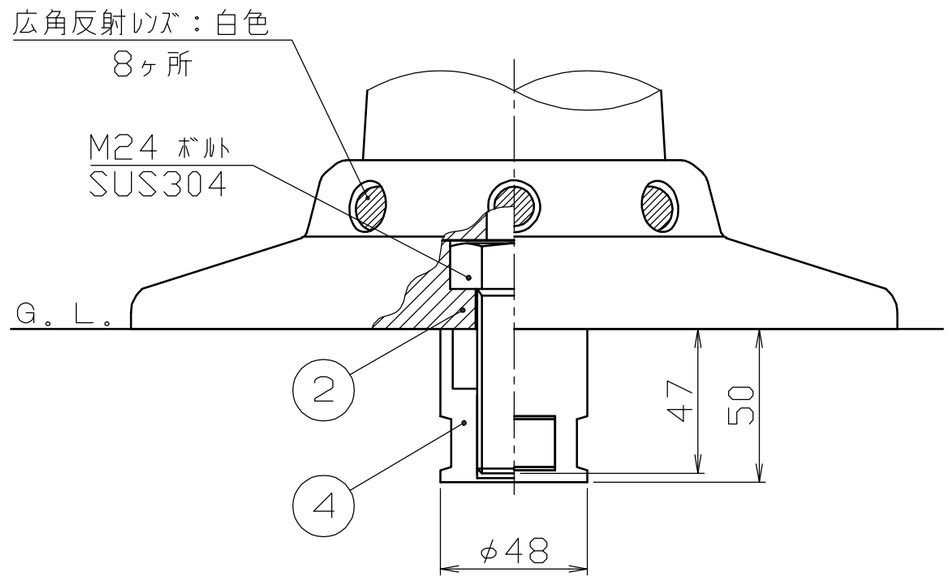

色	番	色	高輝度反射テープ
□	R	オレンジ	白色
□	G	グリーン	

番号	品名	数量	材質	備考
5	サポートカバー	1	ウレタン	硬度 JIS A85°±5°
4	アンカー	1	アルミダイカスト ADC6	φ48×50
3	押えリング	1	合成樹脂	φ250±5 硬度 JIS A85°±5°
2	ベース	1	合成樹脂	硬度 JIS A108°±5°
1	本体	1	ウレタン	φ80±2 硬度 JIS A85°±5°

株式会社 サンポール
SUNPOLE CORPORATION

承認 APPR.	検図 C.BY	製図 D.BY	年月日 DATE	尺度 SCALE
				1／10

品名 SUBJ. RBKC-100W

図番 DRAWING No.

DWG A3 SIZE

2410