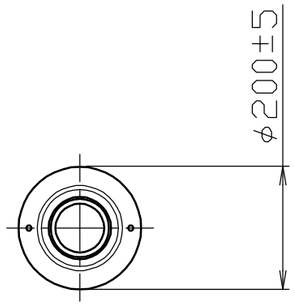


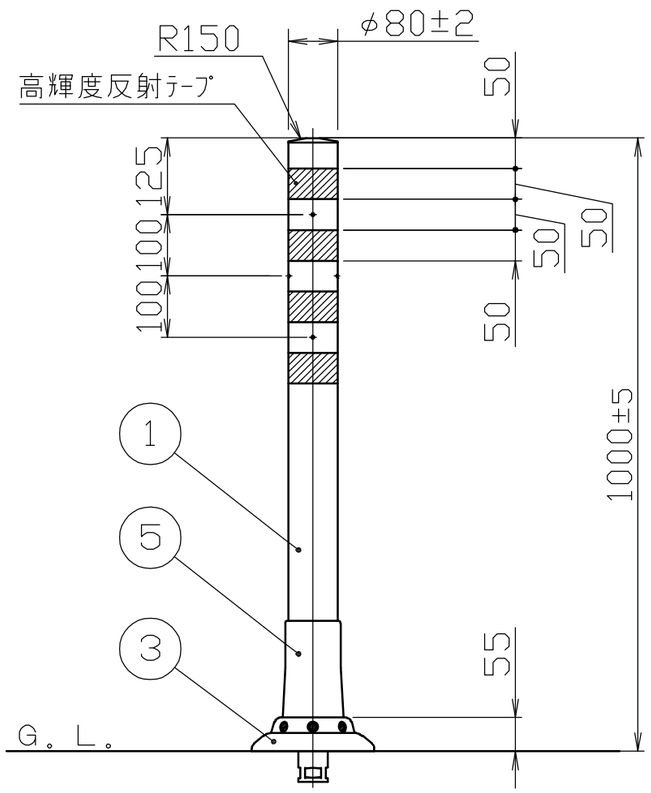


ベース部詳細図

S＝1／2

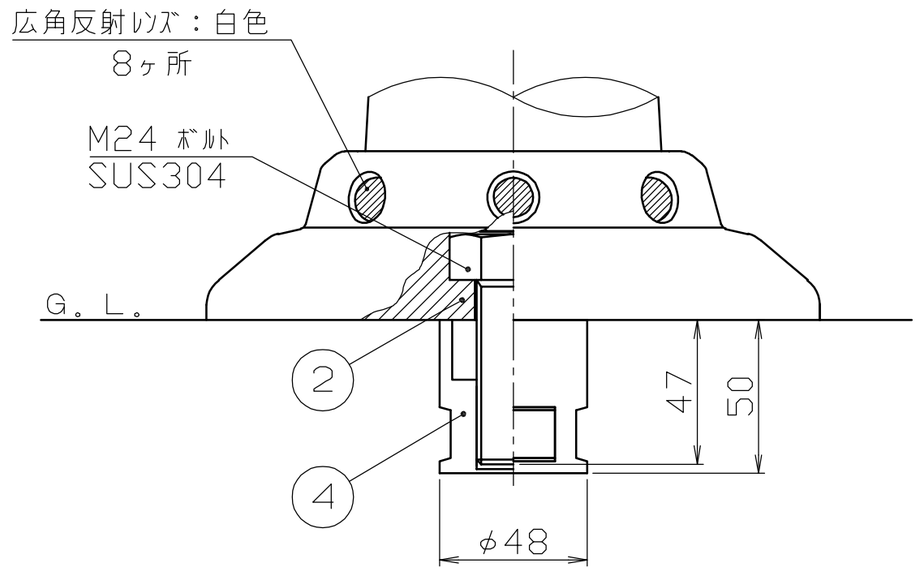


| 色　番 | 色 | 高輝度反射テープ |
|---|---|---|
| □　R | オレンジ | 白色 |
| □　G | グリーン | |

| 番号 | 品　名 | 数量 | 材　質 | 備　考 |
|---|---|---|---|---|
| 5 | サポートカバー | 1 | ウレタン | 硬度　JIS　A85°±5° |
| 4 | アンカー | 1 | アルミダイカスト　ADC6 | φ48×50 |
| 3 | 押えリング | 1 | 合成樹脂 | φ200±5　硬度　JIS　A85°±5° |
| 2 | ベース | 1 | 合成樹脂 | 硬度　JIS　A108°±5° |
| 1 | 本体 | 1 | ウレタン | φ80±2　硬度　JIS　A85°±5° |

株式会社 サンポール
SUNPOLE CORPORATION

| 承認 APPR. | 検図 C.BY | 製図 D.BY |
|---|---|---|
| | | |

年月日 DATE

尺　度 SCALE　1／10

品　名 SUBJ.　RBKC-100

図　番 DRAWING No.

DWG A3 SIZE

2410