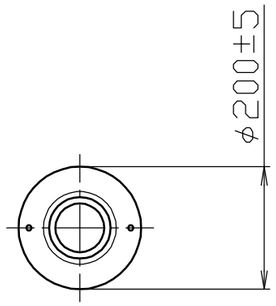

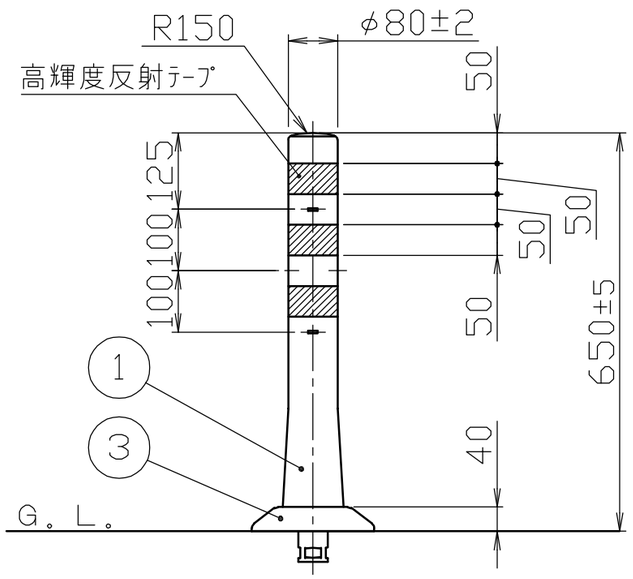

ベース部詳細図

S＝1／2

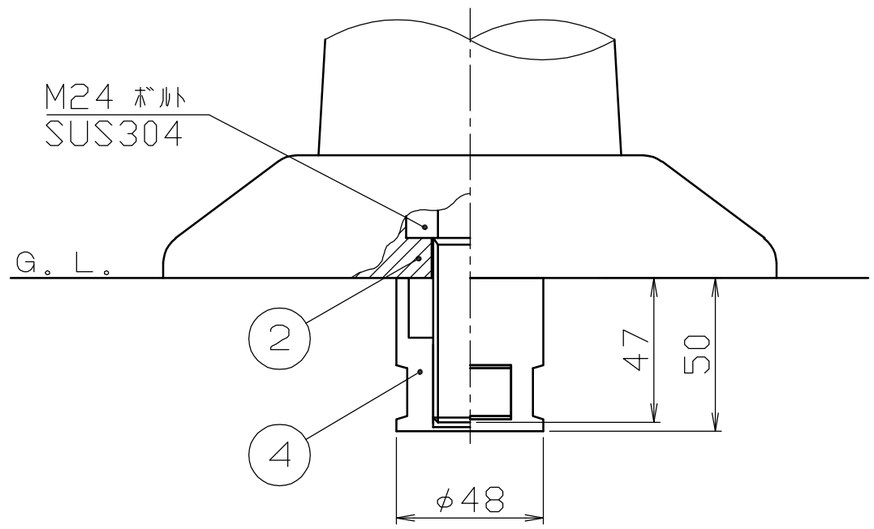

色　番	色	高輝度反射テープ
□　R	オレンジ	白色
□　G	グリーン	
□　C	茶	

番号	品　名	数量	材　質	備　考
4	アンカー	1	アルミダイカスト　ADC6	φ48×50
3	押えリング	1	合成樹脂	φ200±5　硬度　JIS　A85°±5°
2	ベース	1	合成樹脂	硬度　JIS　A108°±5°
1	本体	1	ウレタン	φ80±2　硬度　JIS　A85°±5°

株式会社 サンポール
SUNPOLE CORPORATION

承認 APPR.	検図 C.BY	製図 D.BY	年月日 DATE	尺　度 SCALE	図　番 DRAWING No.
				1／10	

品　名 SUBJ.　RBK-65

DWG A3 SIZE

2410