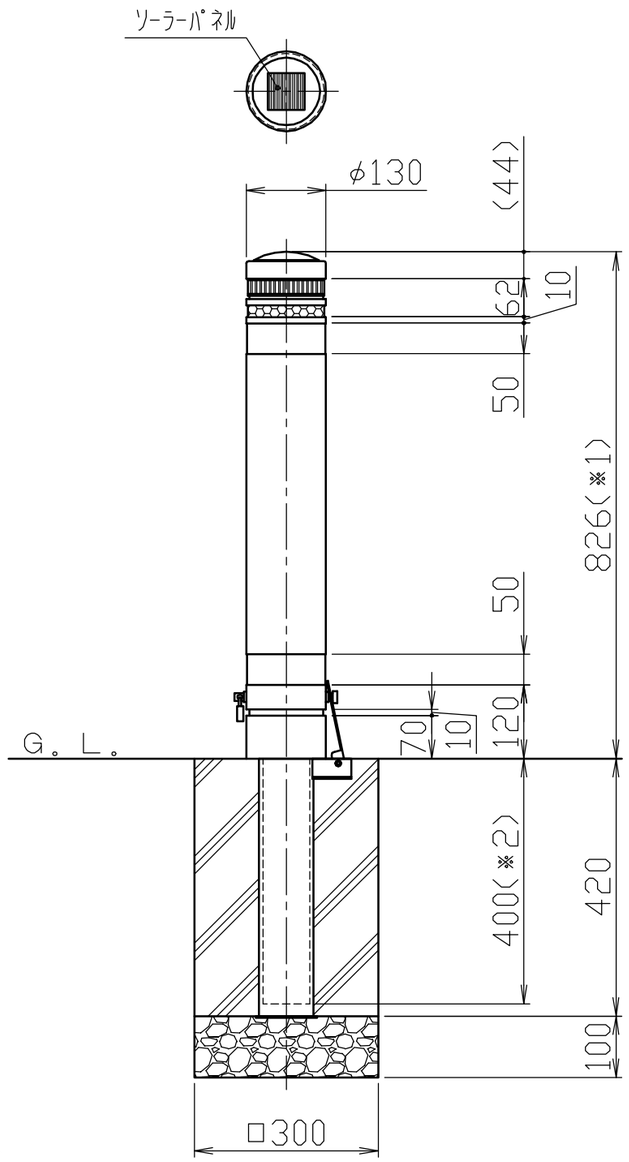

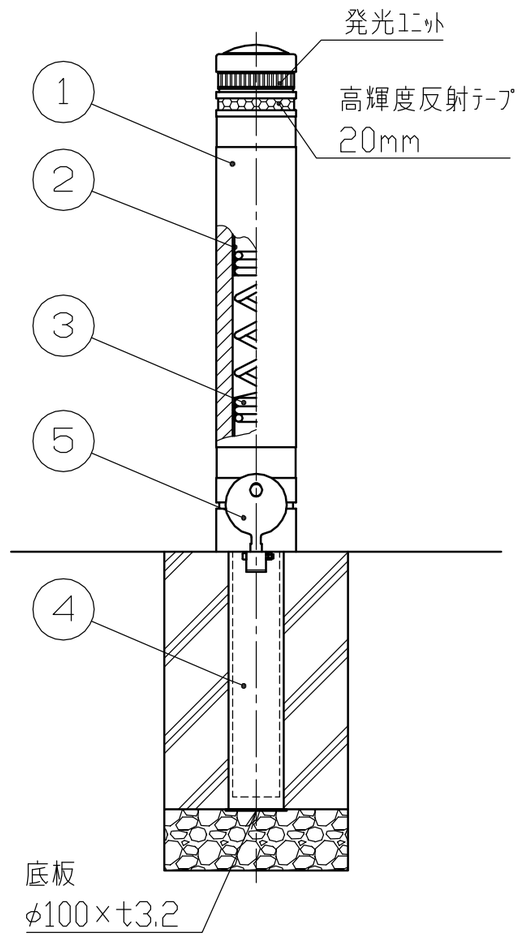

施錠部詳細図

S＝1／5

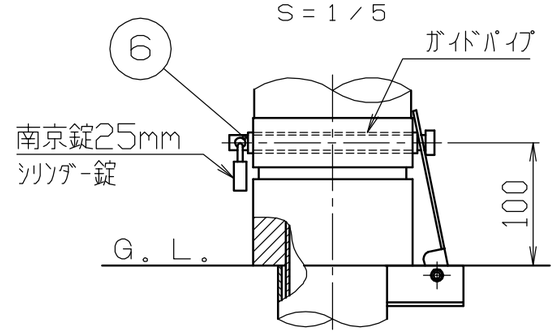

仕様		
発光部	光源	高輝度ＬＥＤ
	発光色	ブルー・レッド
点滅回数	１８０回／分	
蓄電池	キャパシター	
設置場所について	年間を通じて日中２時間以上の直射日光がソーラー部分に当る場所に設置してください。	

色番	塗装色	発光色	高輝度反射テープ
□ CB	ダークブラウン	ブルー	白色
□ CR		レッド	
□ NB	グレーベージュ	ブルー	
□ NR		レッド	

＜注記＞

※１。本体寸法は製造上８２６$^{+10}_{-5}$の公差範囲になります。

※２。鋼管寸法は製造上４００$^{+20}_{-0}$の公差範囲になります。

番号	品名	数量	材質		備考
6	ロックピン	1	ステンレス	SUS304	φ12×167L
5	差込スリーブ蓋	1	ステンレス	SUS304	φ100×t3
4	差込スリーブ	1	鋼管	STK400	φ89。1×t3。2 溶融亜鉛メッキ
3	コイルバネ	1		SWC	φ9 カチオン電着塗装
2	パイプ	1	鋼管	STK400	φ76。3×t2。8 カチオン電着塗装
1	本体	1	リサイクルゴム		φ130 アクリルウレタン塗装

株式会社 サンポール SUNPOLE CORPORATION	年月日 DATE	品名 SUBJ. RB-132SK-SOL		
承認 APPR.	検図 C.BY	製図 D.BY	尺度 SCALE 1／10	図番 DRAWING No.
				DWG A3 SIZE

1805