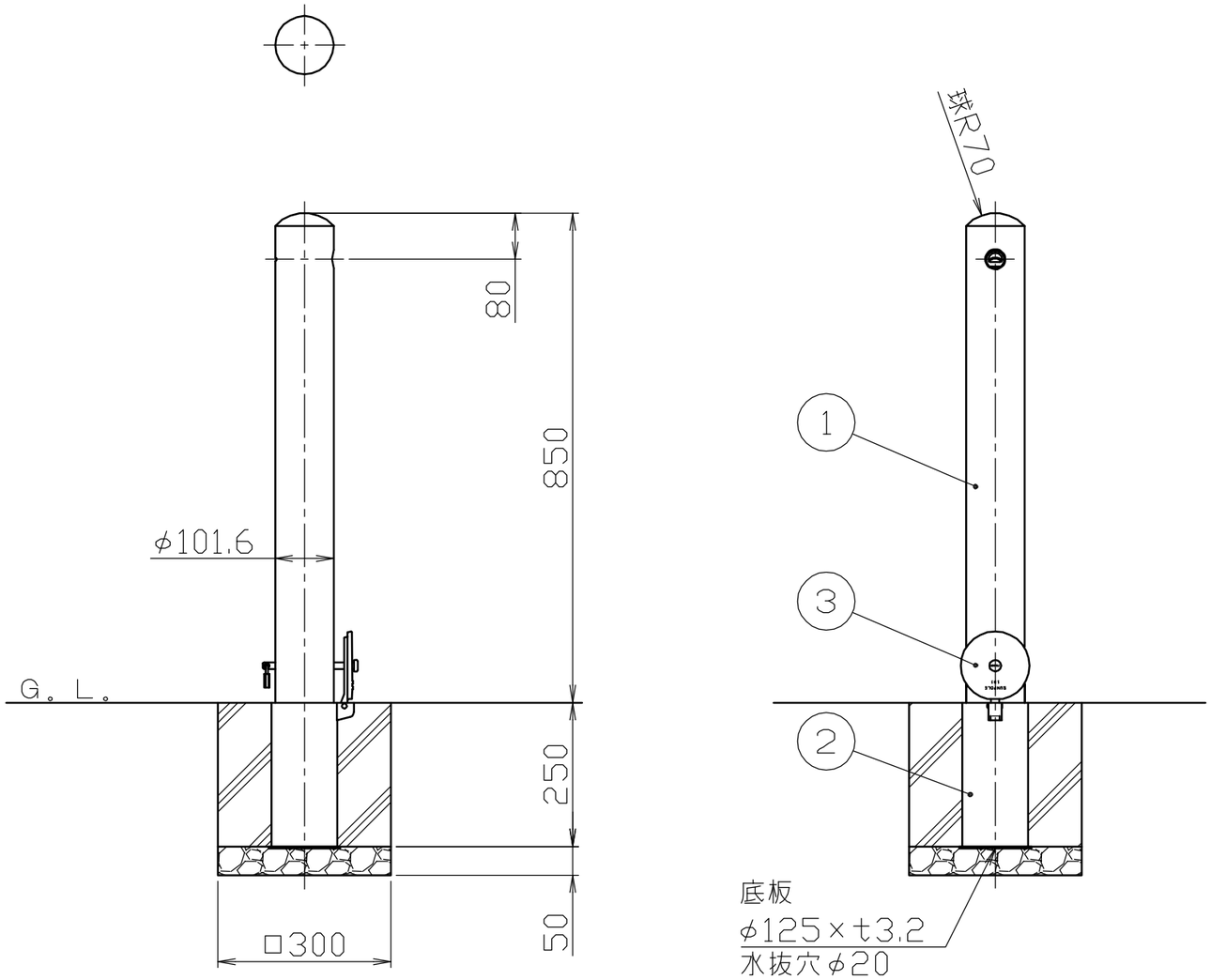

頭部詳細図
S＝1／5

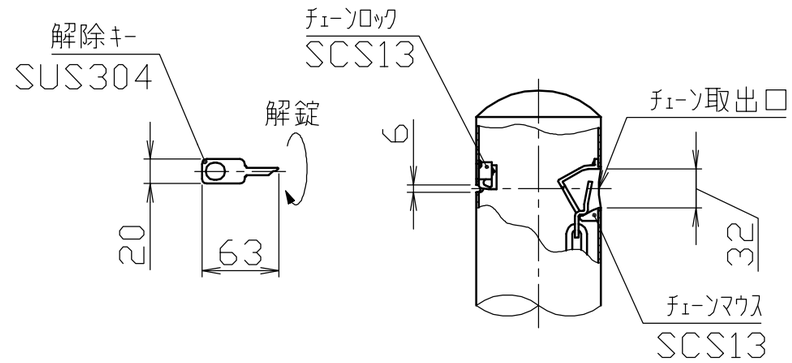

鎖端金具詳細図
S＝1／3

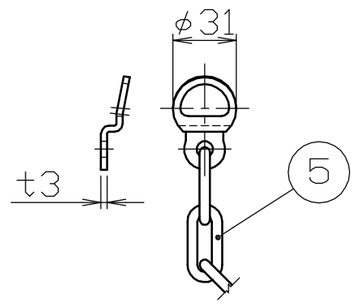

施錠部詳細図
S＝1／5

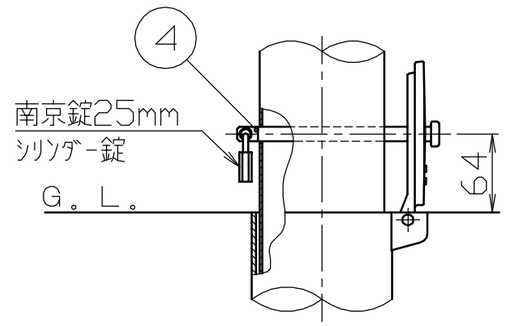

番号	品名	数量	材質	備考
5	クサリ・クサリ端金具	1	ステンレス SUS304	φ5×2M 支柱間ピッチ
4	ロックピン	1	ステンレス SUS304	φ12×165L
3	差込スリーブ蓋	1	ステンレス鋳物 SCS13	φ119
2	差込スリーブ	1	鋼管 STK400	φ114.3×t3.5 溶融亜鉛メッキ
1	パイプ	1	ステンレス SUS304	φ101.6×t2.0 #400

株式会社 サンポール SUNPOLE CORPORATION	年月日 DATE	品名 SUBJ.	PA-11SKC
承認 APPR. / 検図 C.BY / 製図 D.BY	尺度 SCALE 1／10	図番 DRAWING No.	DWG A3 SIZE 1904