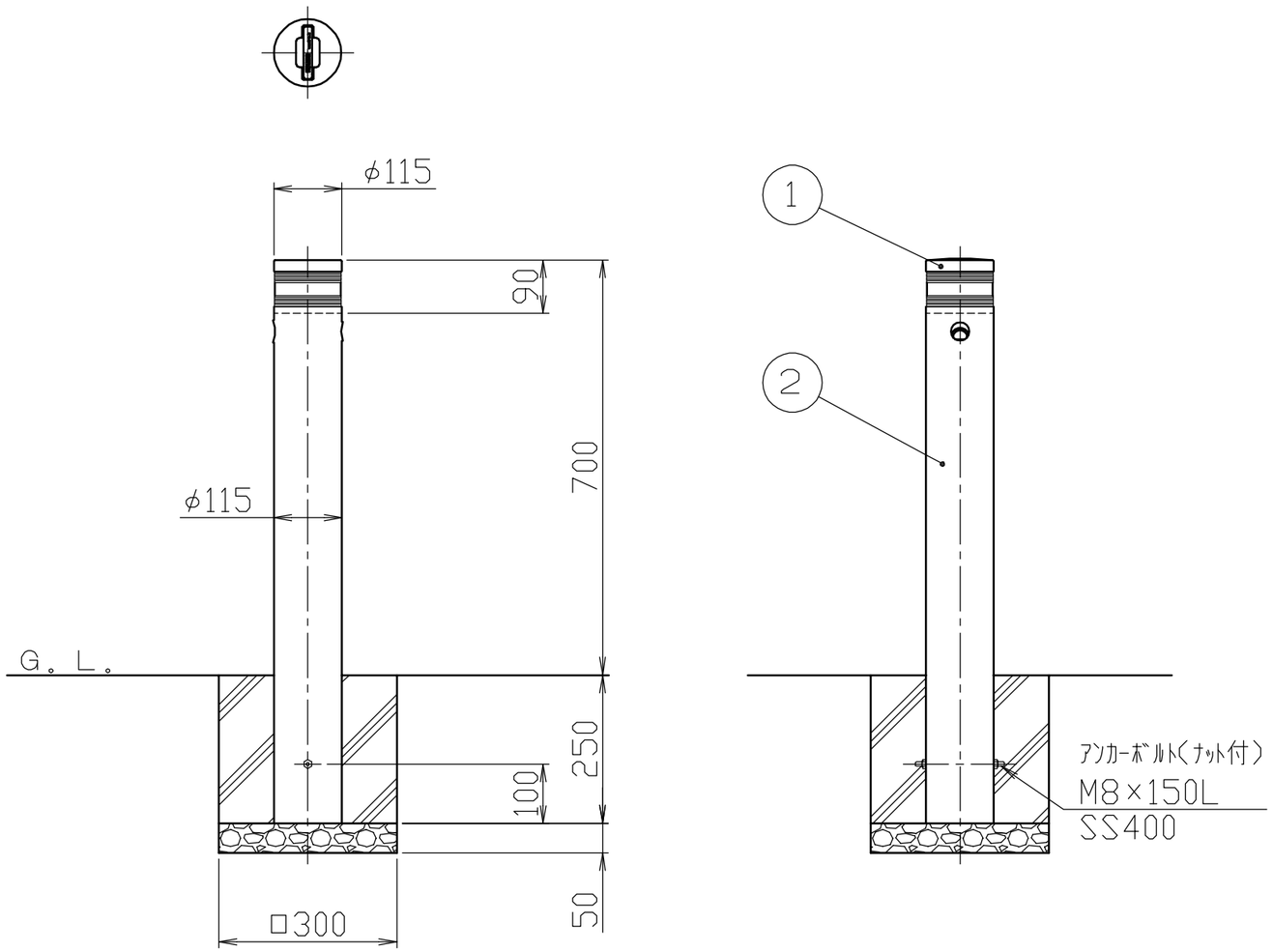

頭部取手詳細図

S＝1／5

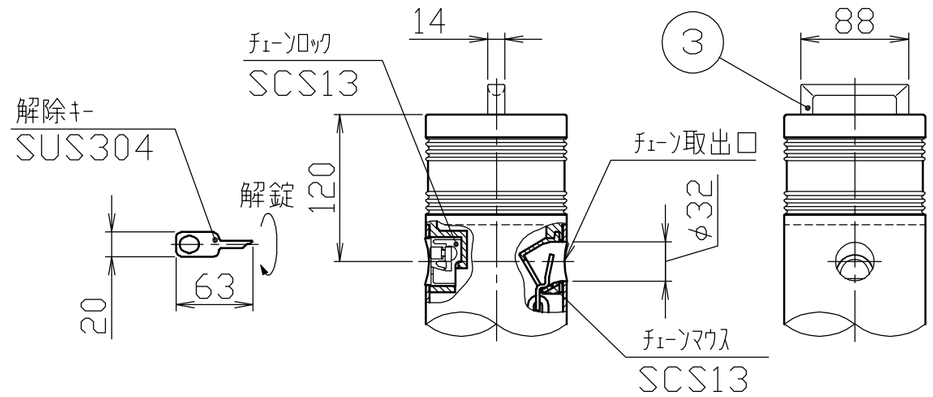

鎖端金具詳細図

S＝1／3

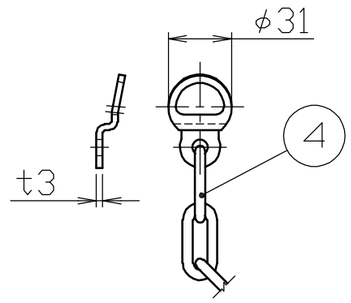

色番号	塗装色
□ 170	セラミックチタン
□ 180	セラミックダークグレー
□ 190	セラミックシルバー
□ 110	セラミックブラウン

番号	品名	数量	材質		
4	クサリ・クサリ端金具	1	ステンレス SUS304	φ5．0×2．0M	支柱間ピッチ
3	取手	1	ステンレス鋳物 SCS13		電解研磨
2	本体	1	アルミ合金継目無管 A6061TD-T8	φ115×t3．0	ショットブラスト後、セラミック焼付塗装
1	ヘッド	1	アルミ合金鋳物 AC4C		ショットブラスト後、セラミック焼付塗装

株式会社 サンポール
SUNPOLE CORPORATION

承認 APPR.	検図 C.BY	製図 D.BY	年月日 DATE	品名 SUBJ.	
				LV-360UC	
			尺度 SCALE 1／10	図番 DRAWING No.	DWG A3 SIZE

2005