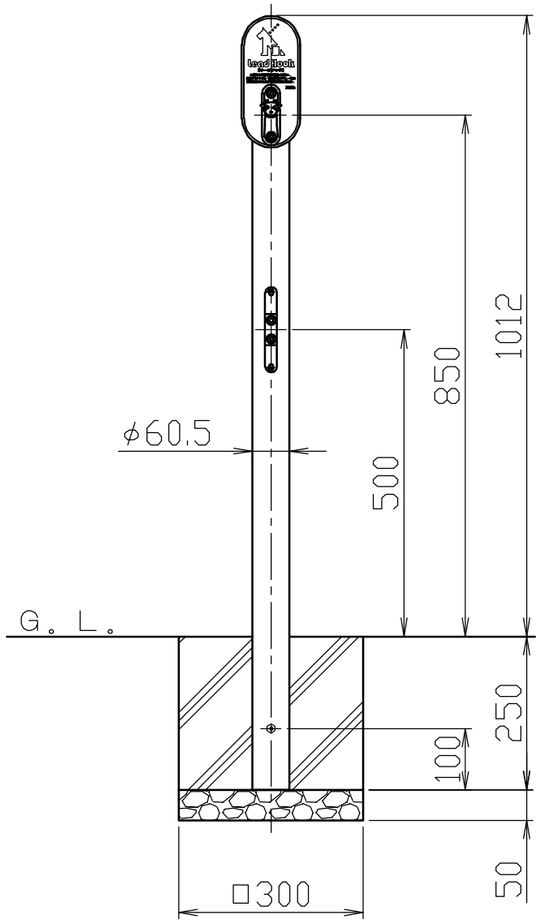

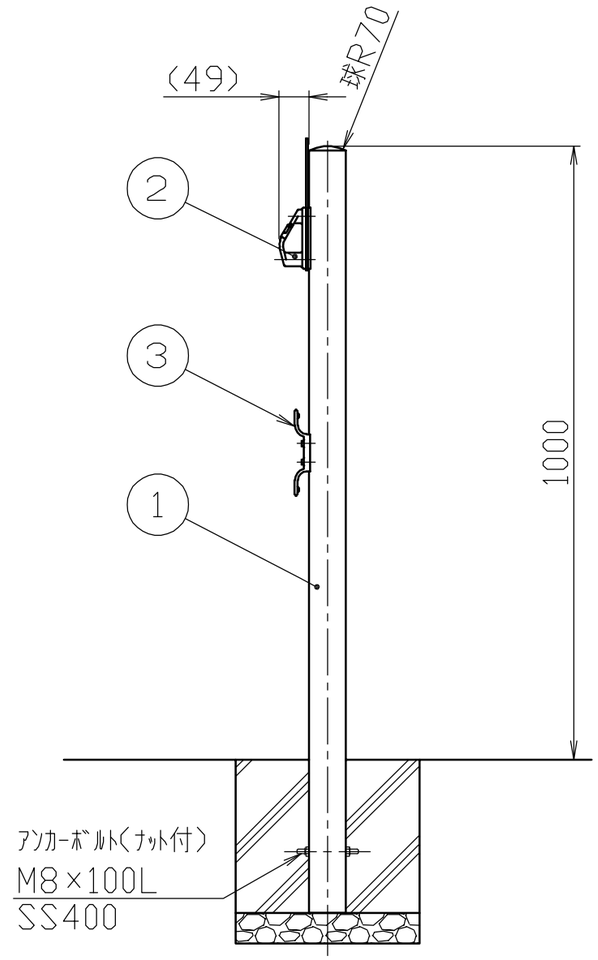

フック金具詳細

S＝1／3

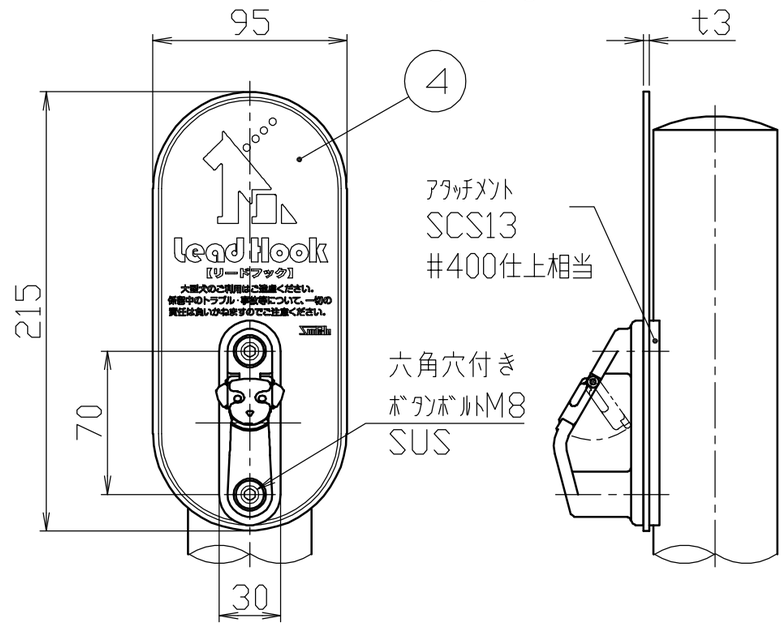

リード用クリート詳細

S＝1／3

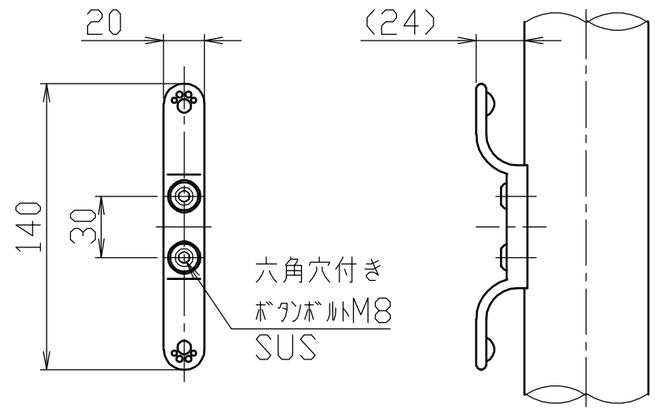

※注。この商品は、小型犬から中型犬までを対象としたものです。

番号	品名	数量	材質		備考
4	サインプレート	1	アルミ合金	A1050P	95×215×t3　シルク印刷（白塗装）
3	リード用クリート	1	ステンレス鋳物	SCS13	#400仕上（相当）
2	ストッパーフック	1	ステンレス鋳物	SCS13	#400仕上（相当）
1	パイプ	1	ステンレス	SUS304	φ60.5×t1.5　#400

株式会社 サンポール SUNPOLE CORPORATION	年月日 DATE	品名 SUBJ.	LH-401U
承認 APPR. / 検図 C.BY / 製図 D.BY	尺度 SCALE 1／10	図番 DRAWING No.	DWG A3 SIZE

2005