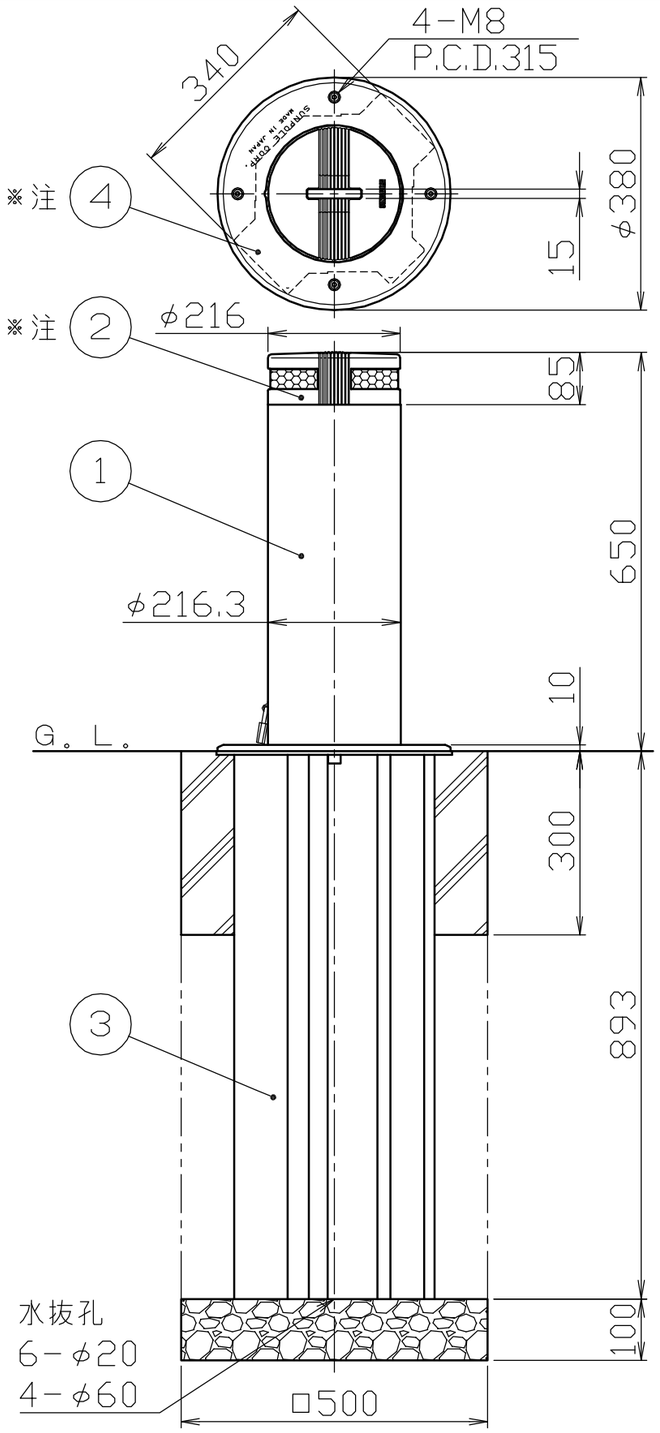

頭部詳細図

S＝1／5

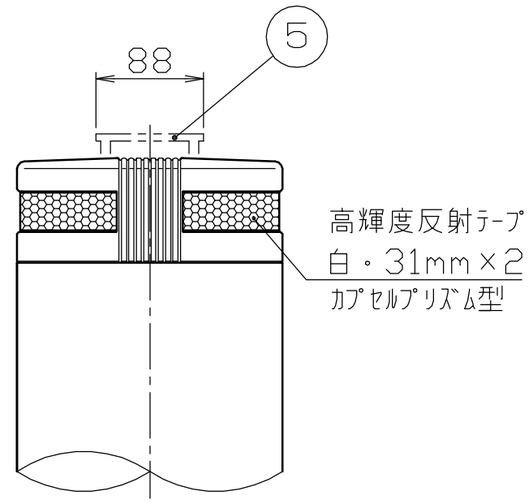

地際部詳細図

S＝1／5

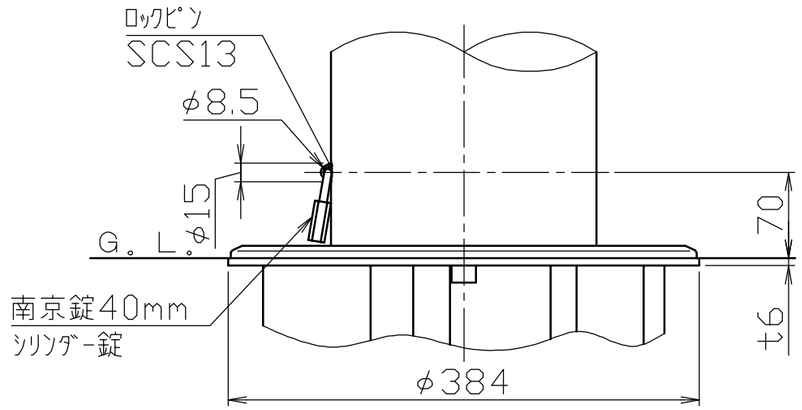

②④ ※注

色番号	色
113	メタリックグレー

番号	品名	数量	材質		備考	
5	取手	1	ステンレス	SUS304		#400
4	化粧カバー	1	アルミ鋳物	AC4C	φ380	ショットブラスト後、焼付塗装
3	埋込スリーブ	1	スチール	SS400	340（最大幅寸法361）	溶融亜鉛メッキ
2	ヘッド	1	アルミ鋳物	AC4C		ショットブラスト後、焼付塗装
1	パイプ	1	ステンレス	SUS304	φ216.3×t3.0	#400

株式会社 サンポール
SUNPOLE CORPORATION

承認 APPR.	検図 C.BY	製図 D.BY	年月日 DATE	尺度 SCALE	品名 SUBJ.	図番 DRAWING No.	DWG A3 SIZE
				1／10	LA-22EK		2107