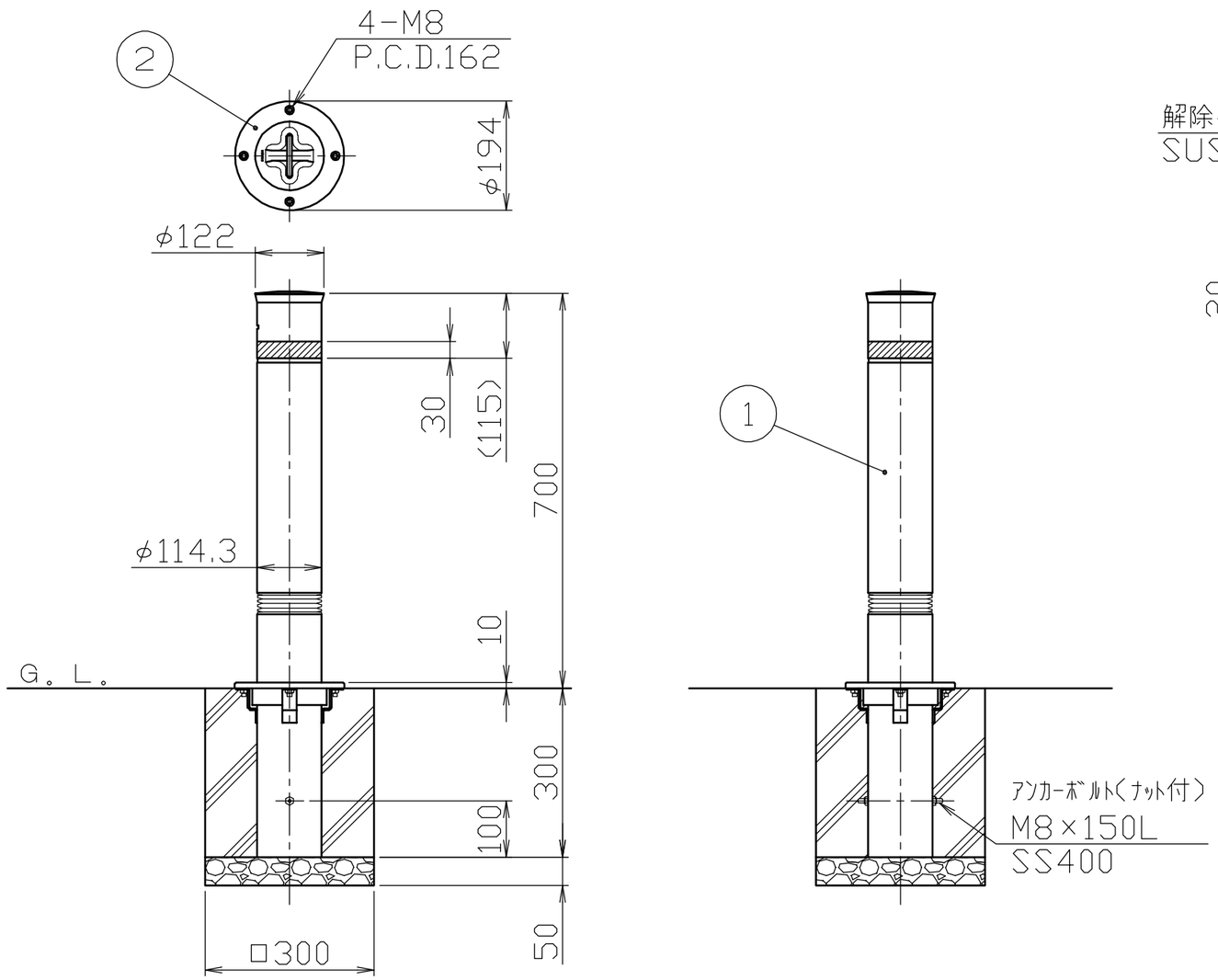

頭部取手詳細図

S＝1／5

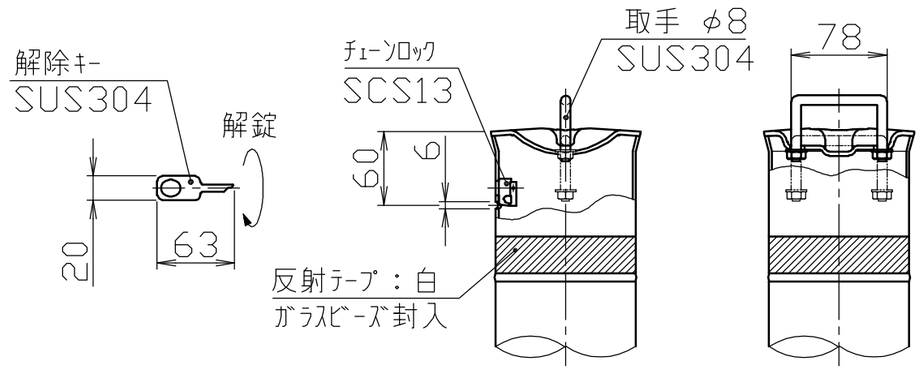

スプリング部詳細図

S＝1／5

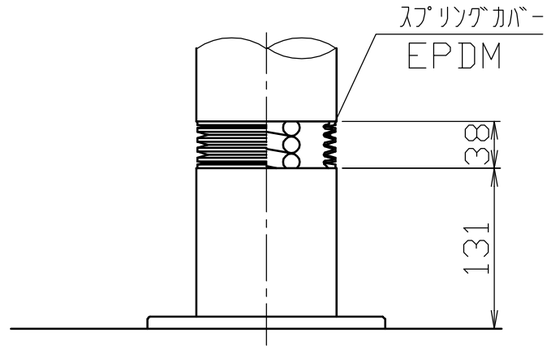

番号	品名	数量	材質		備考	
2	化粧カバー	1	ステンレス	SUS304	φ194×t1.0	#400
1	パイプ	1	ステンレス	SUS304	φ114.3×t2.5	#400

株式会社 サンポール
SUNPOLE CORPORATION

承認 APPR.	検図 C.BY	製図 D.BY	年月日 DATE	品名 SUBJ.	図番 DRAWING No.	DWG A3 SIZE
				LA-12UCS-E		
			尺度 SCALE 1／10			

2005