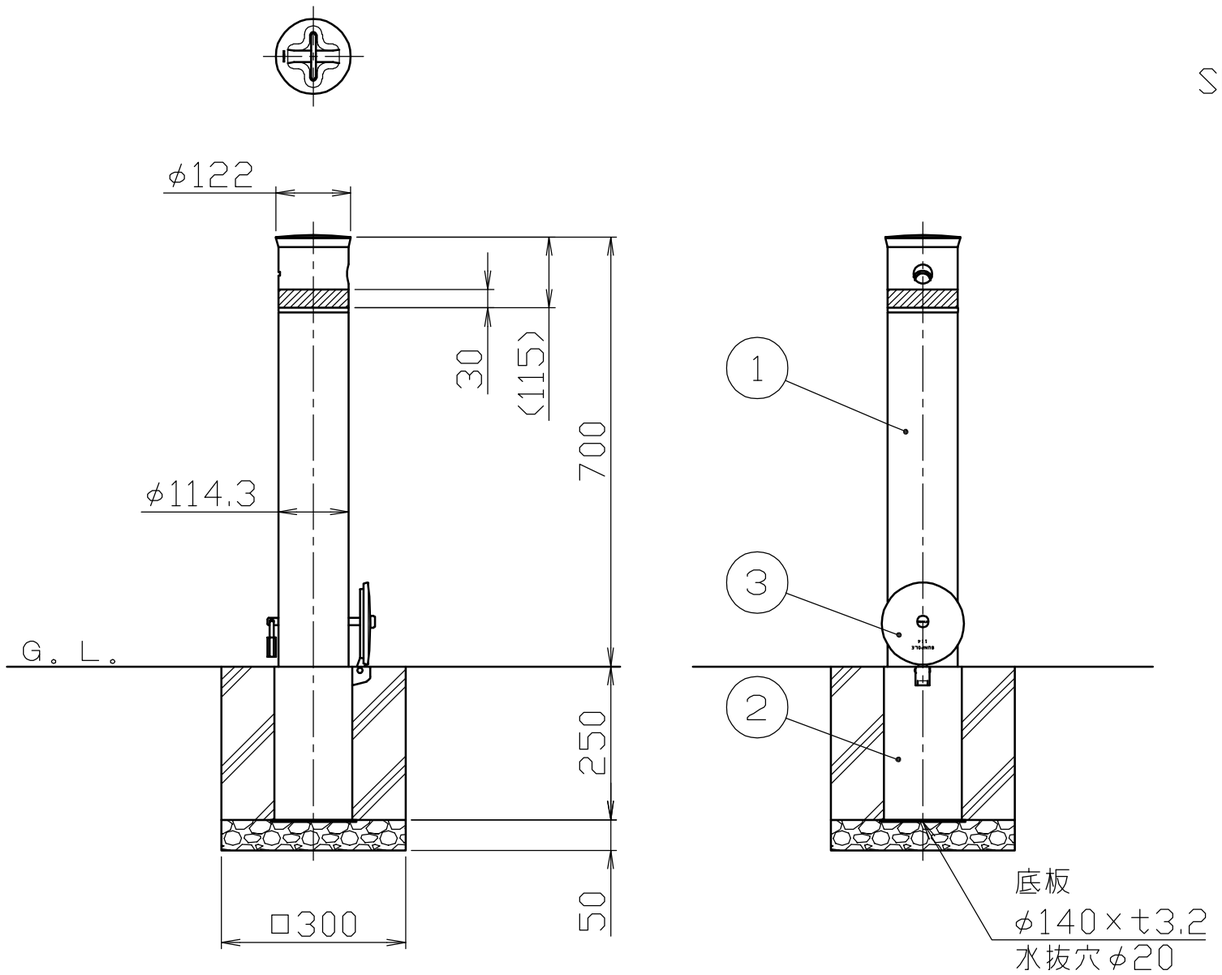

頭部取手詳細図

S＝1／5

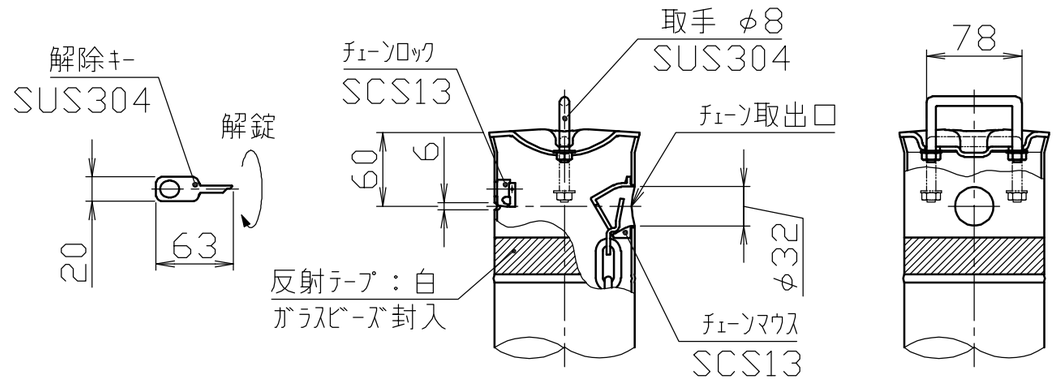

鎖端金具詳細図

S＝1／3

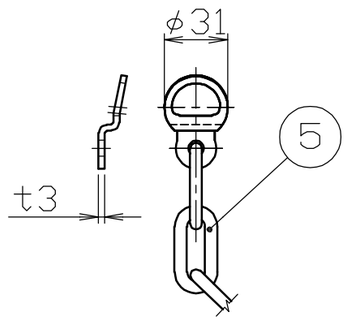

施錠部詳細図

S＝1／5

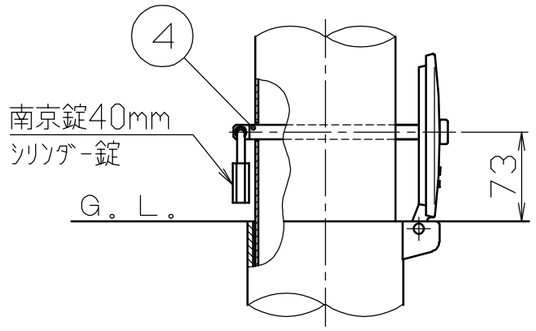

番号	品名		材質		備考	
5	クサリ・クサリ端金具	1	ステンレス	SUS304	φ6×2．0M	支柱間ピッチ
4	ロックピン	1	ステンレス	SUS304	φ12×175L	
3	差込スリーブ蓋	1	ステンレス鋳物	SCS13	φ134	
2	差込スリーブ	1	鋼管	STK400	φ127×t4．5	溶融亜鉛メッキ
1	パイプ	1	ステンレス	SUS304	φ114．3×t2．5	#400

株式会社 サンポール SUNPOLE CORPORATION	年月日 DATE	品名 SUBJ.	LA-12SKC
承認 APPR. / 検図 C.BY / 製図 D.BY	尺度 SCALE 1／10	図番 DRAWING No.	DWG A3 SIZE 2103