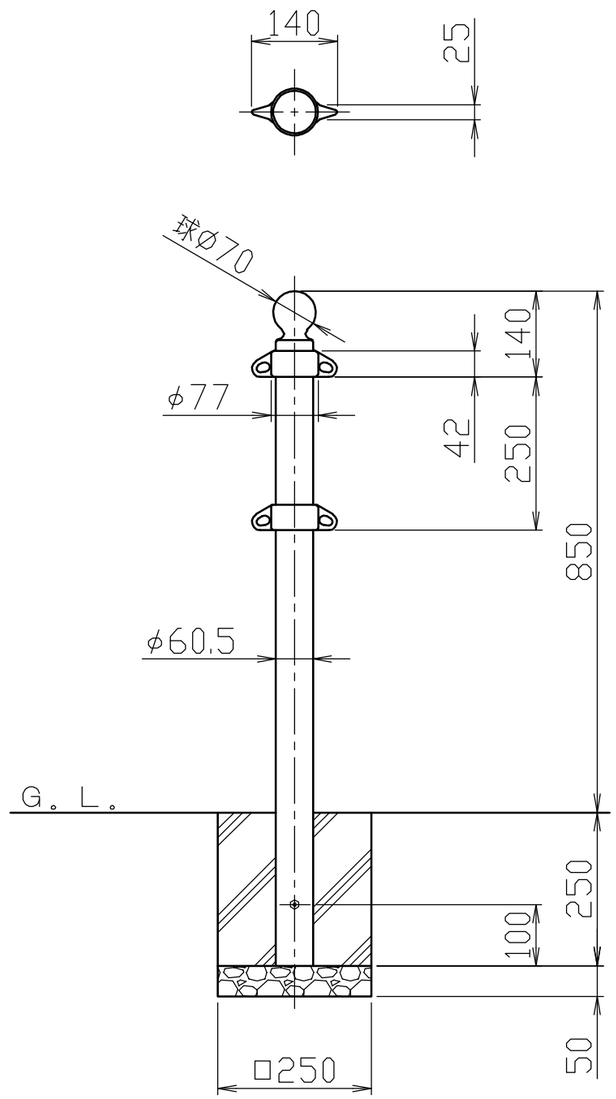

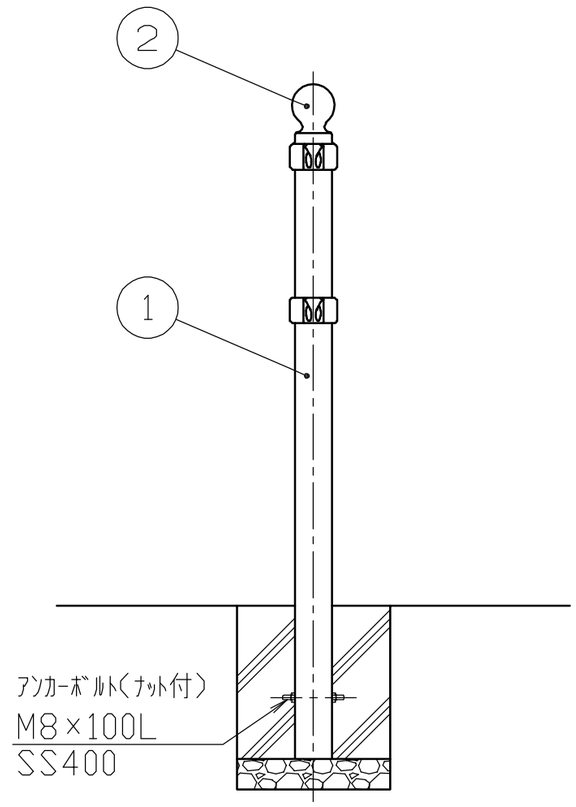

色番号	色
114	メタリックブラウン

番号	品名	数量	材質		備考
2	頭部	1	鋳鋼品	SC450	焼付塗装
1	パイプ	1	鋼管	STK400	φ60．5×t2．3　電気亜鉛メッキ後、焼付塗装

株式会社 サンポール
SUNPOLE CORPORATION

承認 APPR.	検図 C.BY	製図 D.BY	年月日 DATE	尺度 SCALE	品名 SUBJ.	図番 DRAWING No.	DWG A3 SIZE
				1／10	FPB-7UW		2005