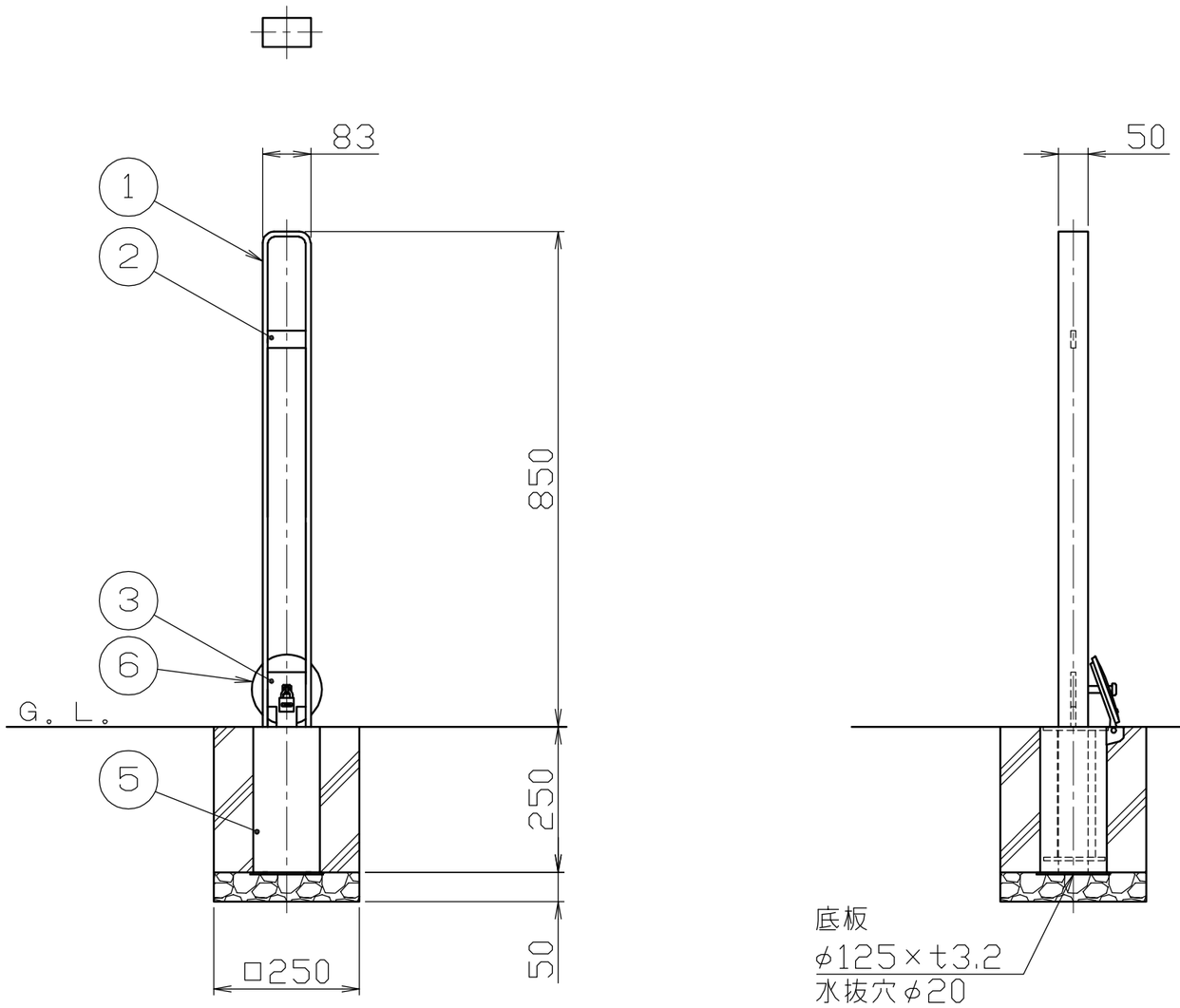

サヤ管部詳細図

S＝1／5

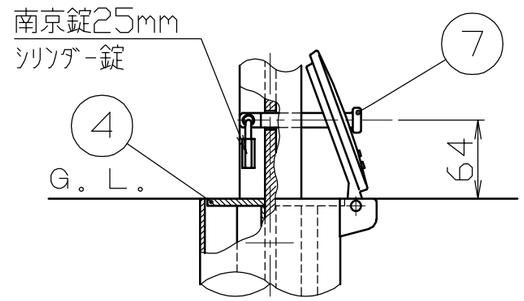

※注。りん酸亜鉛処理の特性上、均一の色合いや模様にならない場合があります。

番号	品名	数量	材質		備考	
7	ロックピン	1	ステンレス	SUS304	φ12×99L	
6	差込スリーブ蓋	1	ダクタイル鋳鉄	FCD450	φ121	溶融亜鉛メッキ
5	差込スリーブ	1	鋼管	STK400	φ114．3×t3．5	溶融亜鉛メッキ
4	フランジ金具	1	ステンレス	SUS304		H．L．#240（天面のみ）
3	プレート	1	スチール	SS400	t9．0	溶融亜鉛メッキ後、りん酸亜鉛処理
2	プレート	1	スチール	SS400	t9．0	溶融亜鉛メッキ後、りん酸亜鉛処理
1	本体	1	スチール	SS400	50×t9．0	溶融亜鉛メッキ後、りん酸亜鉛処理

株式会社 サンポール
SUNPOLE CORPORATION

承認 APPR.	検図 C.BY	製図 D.BY	年月日 DATE	尺度 SCALE	品名 SUBJ.	図番 DRAWING No.	DWG A3 SIZE
				1／10	FNPZ-11SK-FF00		2404