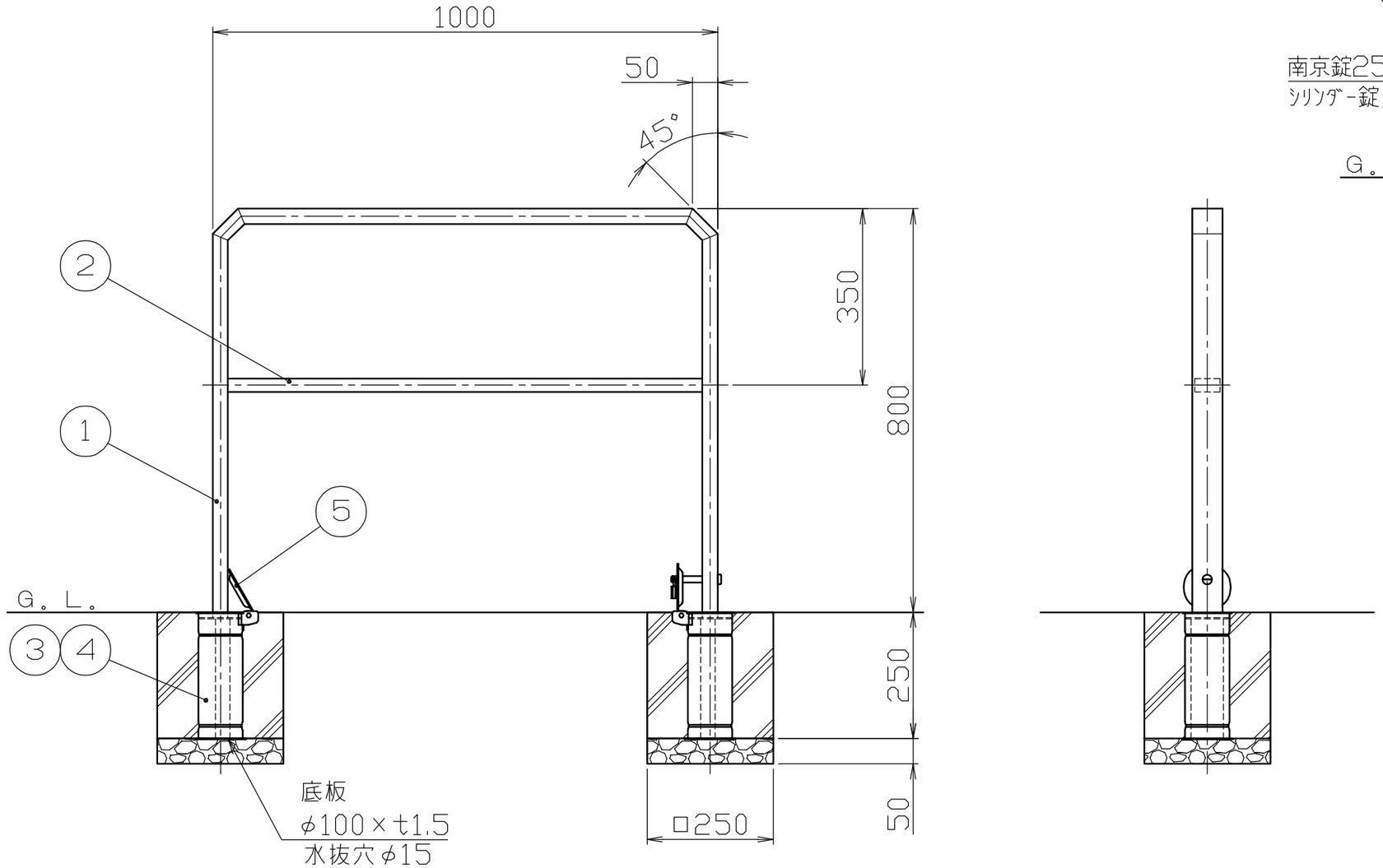

施錠部詳細図

S＝1／3

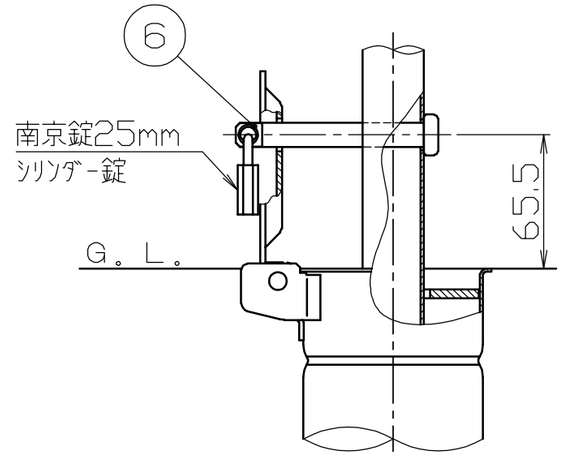

色番号	色	日塗工No
025	KK－ダークグレー	日塗工 E19－30A近似色

番号	品名	数量	材質		備考
6	ロックピン	1	ステンレス	SUS304	φ12×99L
5	差込スリーブ蓋	2	ステンレス	SUS430	φ94×t2.5
4	内スリーブ	2	ステンレス	SUS304	H。L。#240
3	差込スリーブ	2	ステンレス	SUS430	φ87.9×t1.5（最少内径φ79.9）
2	横パイプ	1	鋼管	STKR11A	50×26×t1.6　亜鉛メッキ鋼管、焼付塗装
1	パイプ	1	鋼管	STKR400	60×30×t1.6　亜鉛メッキ鋼管、焼付塗装

株式会社 サンポール
SUNPOLE CORPORATION

承認 APPR.	検図 C.BY	製図 D.BY	年月日 DATE	尺度 SCALE	品名 SUBJ.	図番 DRAWING No.	DWG A3 SIZE
				1／10	FKH-63SK10-800		2406