施錠部詳細図

S＝1／3

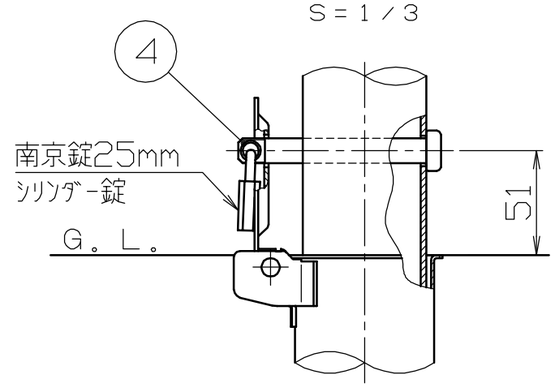

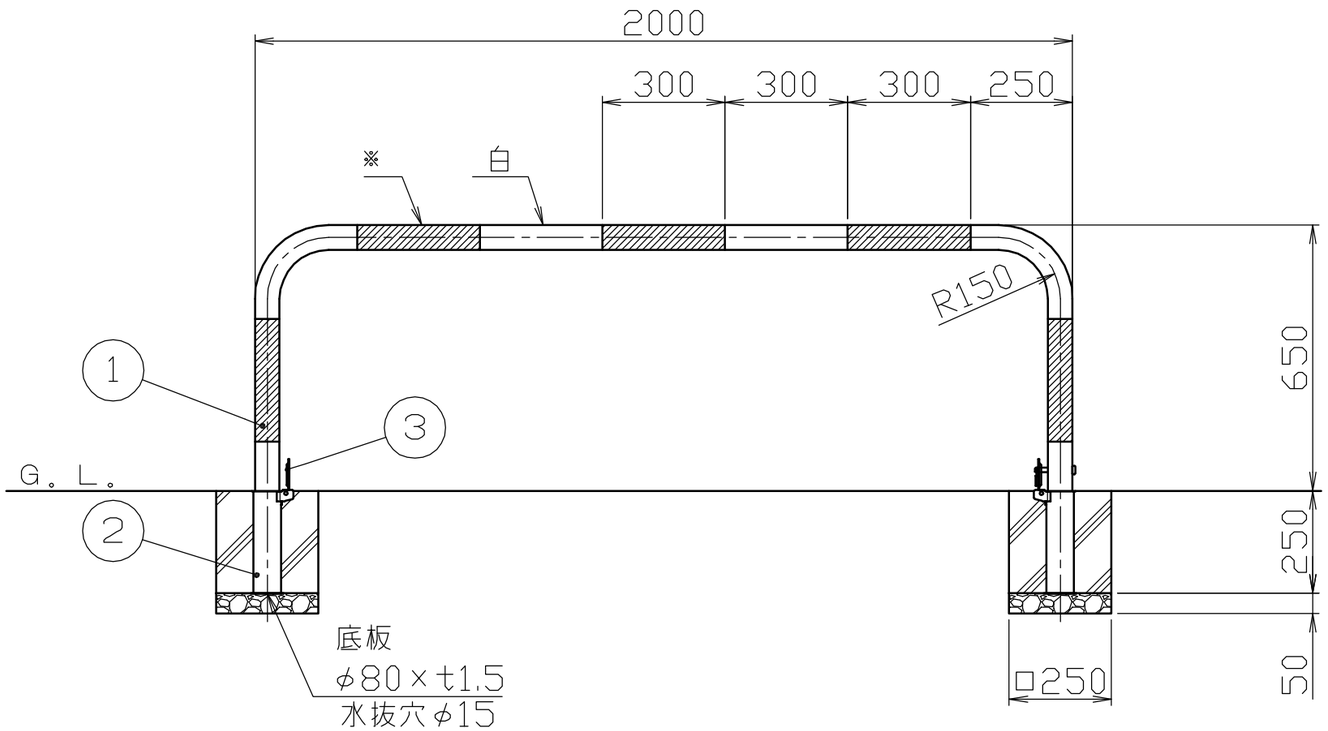

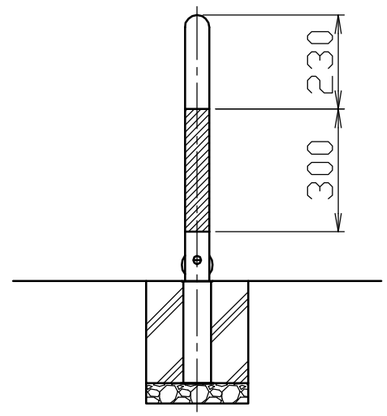

色番号	色	日塗工No
□ 050	赤・白（RW）	※赤：日塗工 E05－40X近似色 白：日塗工 EN－95近似色
□ 060	緑・白（GW）	※緑：日塗工 E45－50T近似色 白：日塗工 EN－95近似色

番号	品名	数量	材質		備考
4	ロックピン	1	ステンレス	SUS304	φ12×99L
3	差込スリーブ蓋	2	ステンレス	SUS430	φ76×t2。0
2	差込スリーブ	2	ステンレス	SUS430	φ68×t1。5
1	パイプ	1	鋼管	STK400	φ60。5×t2。8　亜鉛メッキ鋼管、焼付塗装

株式会社 サンポール
SUNPOLE CORPORATION

承認 APPR.	検図 C.BY	製図 D.BY	年月日 DATE	尺度 SCALE	図番 DRAWING No.
				1／15	

品名 SUBJ.　FAA－7SK20－650（※・白）

DWG A3 SIZE

1207