施錠部詳細図

S＝1／3

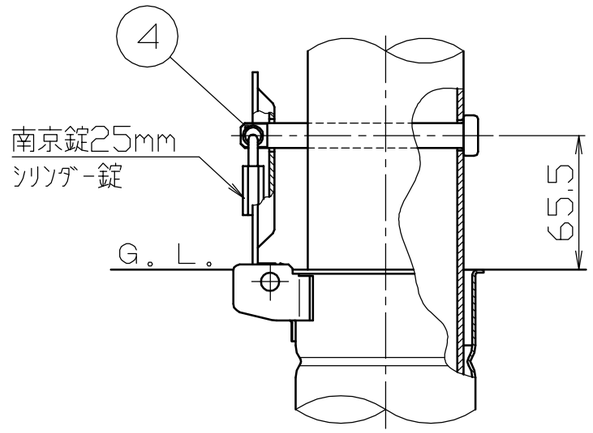

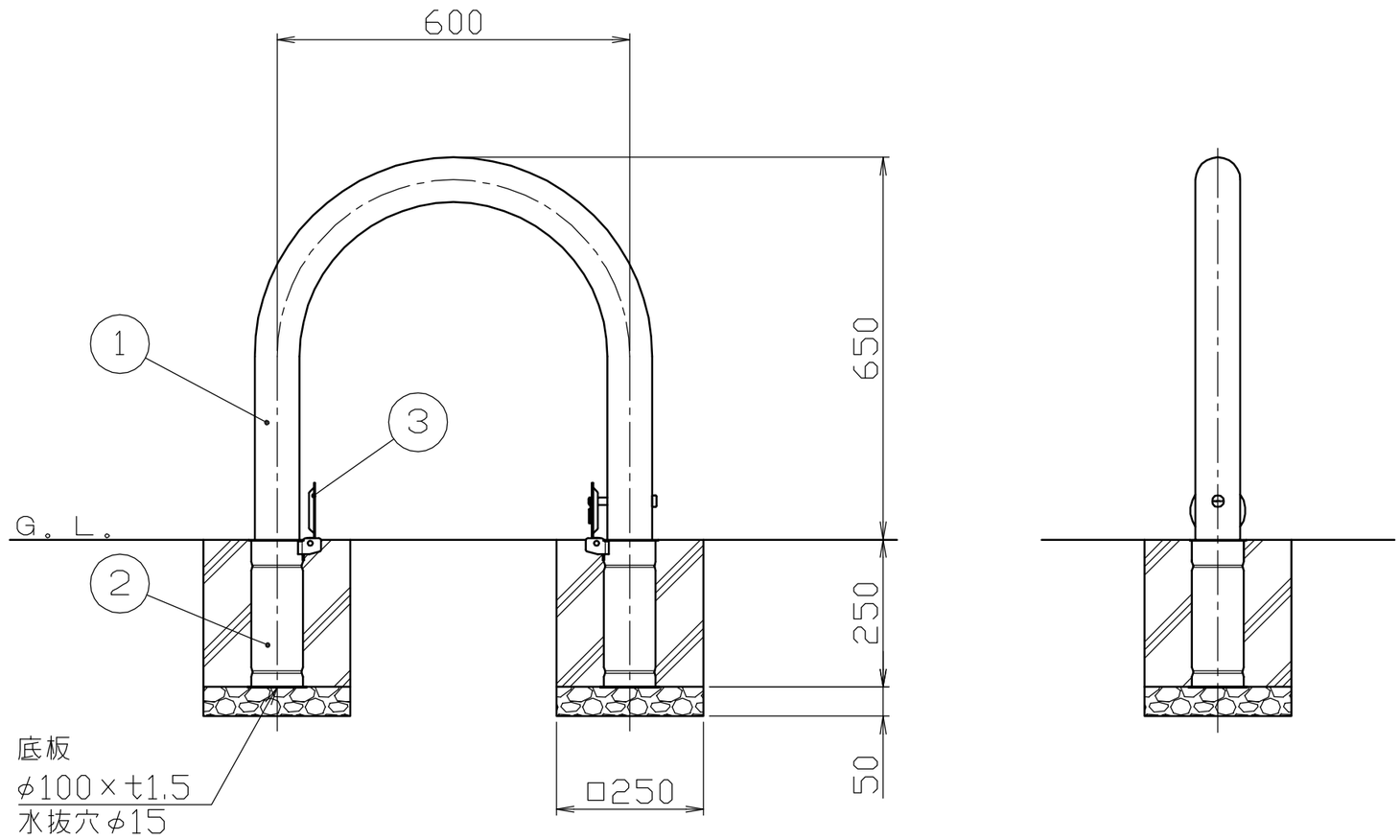

番号	品名	数量	材質	備考
4	ロックピン	1	ステンレス　SUS304	φ12×116L
3	差込スリーブ蓋	2	ステンレス　SUS430	φ94×t2.5
2	差込スリーブ	2	ステンレス　SUS430	φ87.9×t1.5（最少内径φ79.9）
1	パイプ	1	ステンレス　SUS304	φ76.3×t3.0　H.L.#240

株式会社 サンポール
SUNPOLE CORPORATION

承認 APPR.	検図 C.BY	製図 D.BY

年月日 DATE	尺度 SCALE
	1／10

品名 SUBJ.　AC-8SK

図番 DRAWING No.

DWG A3 SIZE

1207