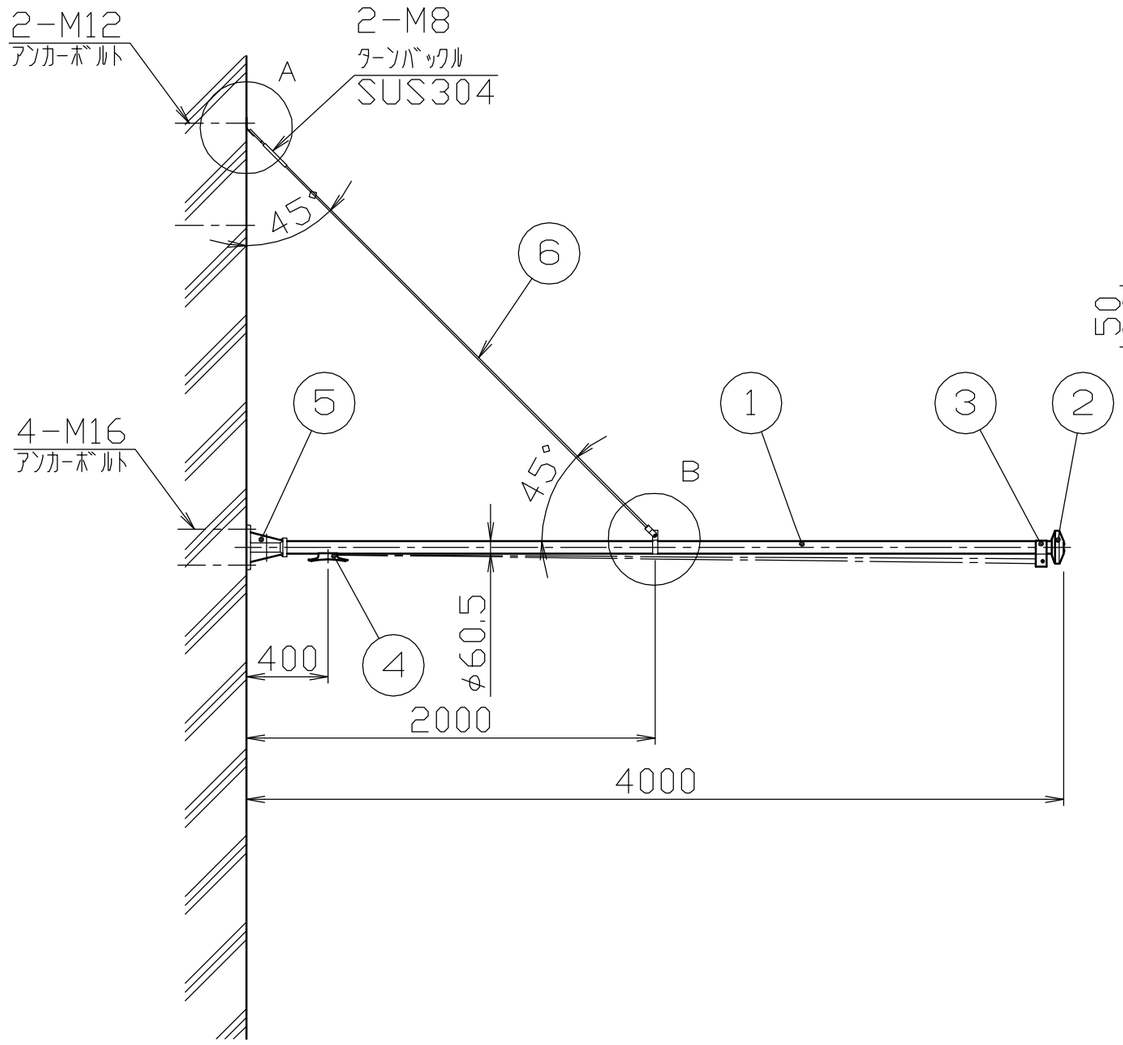

A部詳細図
S＝1／5

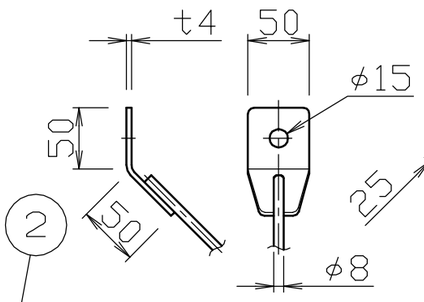

B部詳細図
S＝1／5

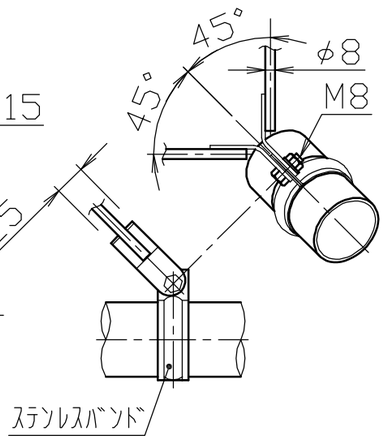

冠頭部詳細図
S＝1／10

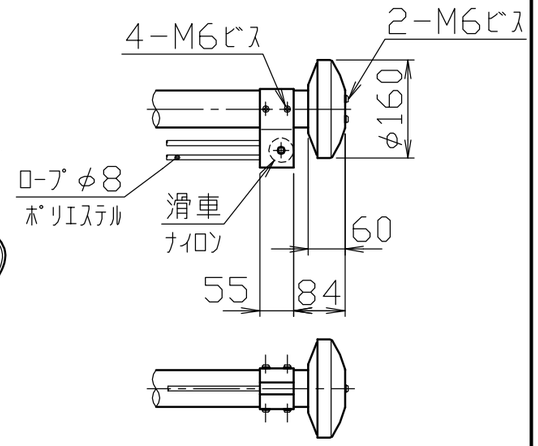

クリート詳細図
S＝1／10

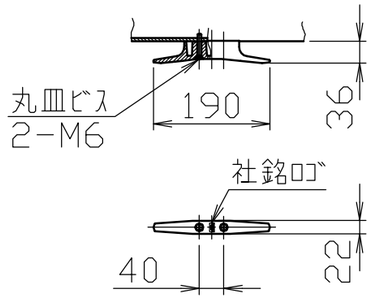

ベース詳細図
S＝1／10

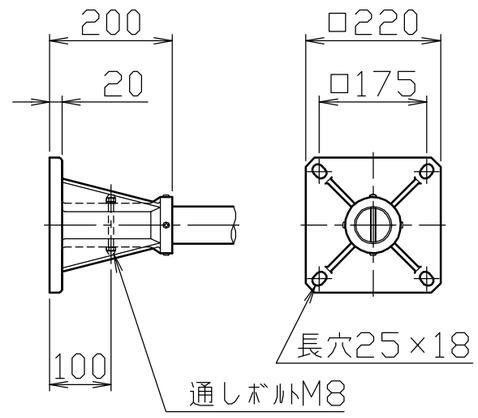

番号	品名	数量	材質		備考
6	支線	2	ステンレス	SUS304	
5	ベース	1	アルミ合金鋳物	AC7A	塗装仕上げ
4	クリート	1	アルミ合金ダイカスト	ADC6	バフ研磨後クリアー焼付塗装
3	滑車ホルダー	1	アルミ合金	A6063S-T5	焼付塗装
2	キャップ	1	アルミ合金／ポリプロピレン	A1050P/PP	アルマイト処理
1	ポール	1	アルミ合金継目無管	YBZTD-T8	φ60.5×t2.5 H.L.後アルマイト処理クリアー電着塗装

株式会社 サンポール
SUNPOLE CORPORATION

承認 APPR.	検図 C.BY	製図 D.BY	年月日 DATE	品名 SUBJ.	図番 DRAWING No.	DWG A3 SIZE
				RP−4A		
			尺度 SCALE 1／30			1502