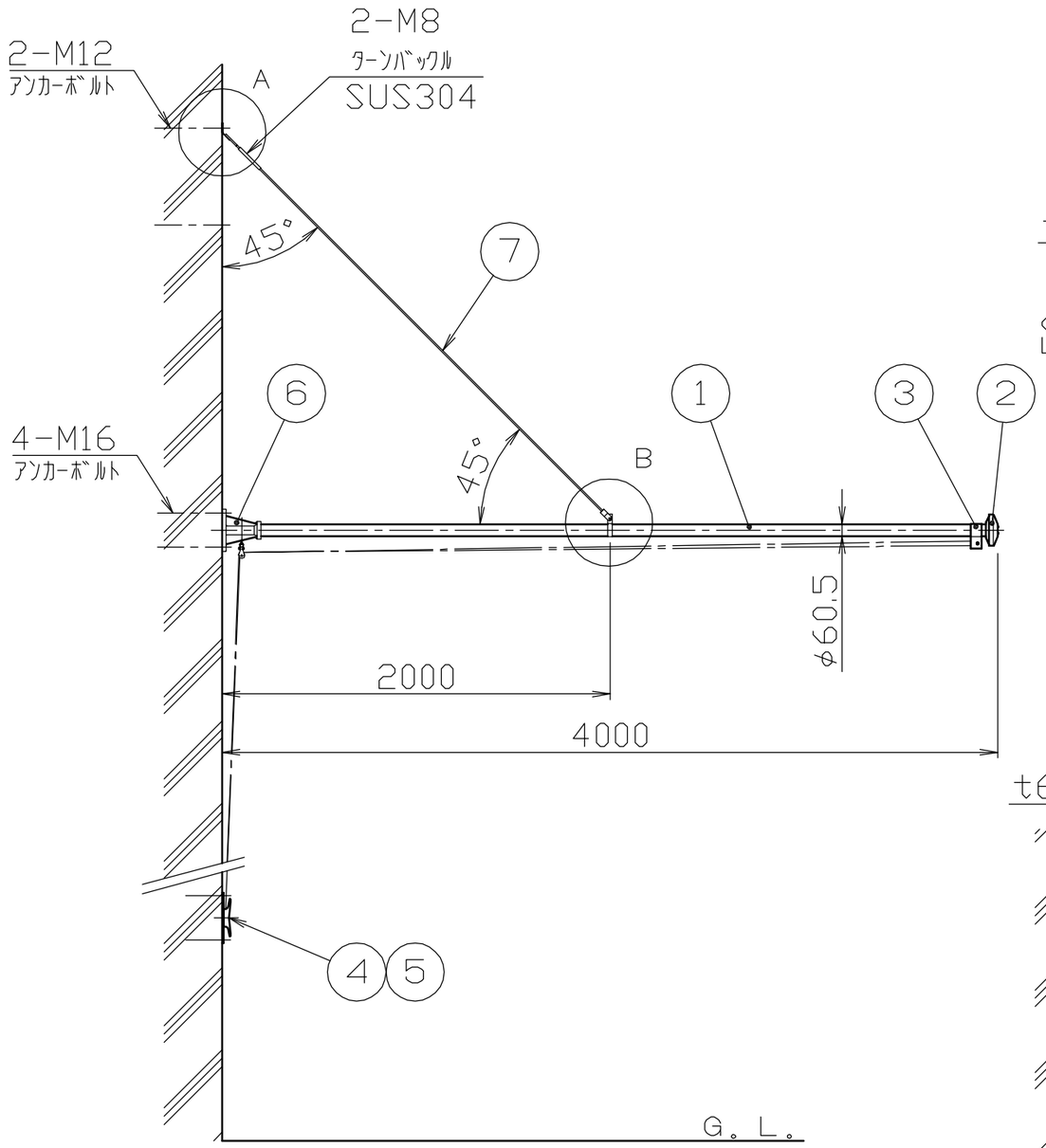


A部詳細図
S=1/5

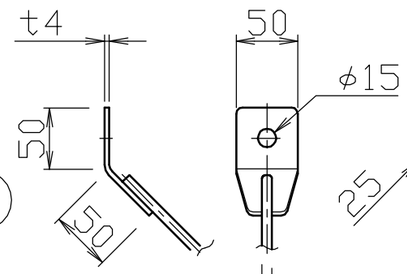


B部詳細図
S=1/5

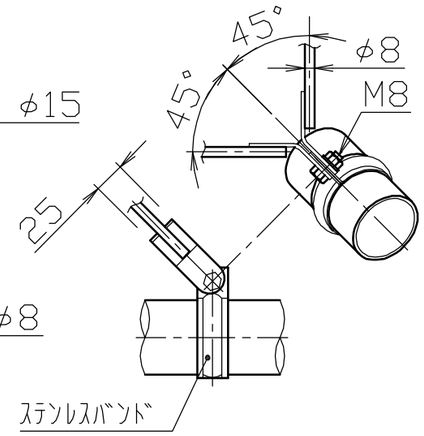


冠頭部詳細図
S=1/10

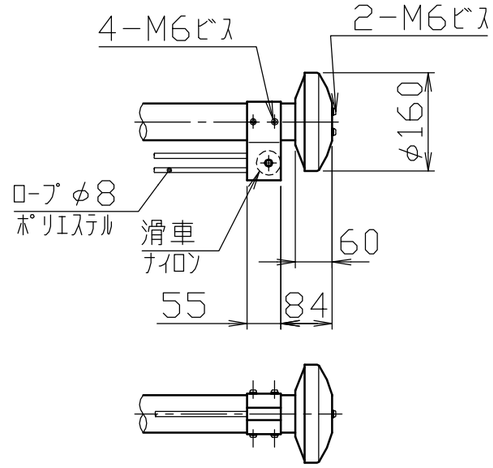


クリート詳細図
S=1/5

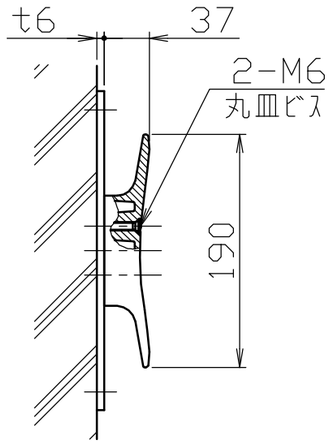


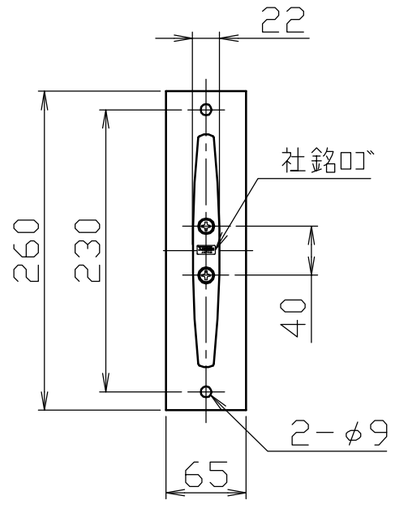


ベース詳細図
S=1/10

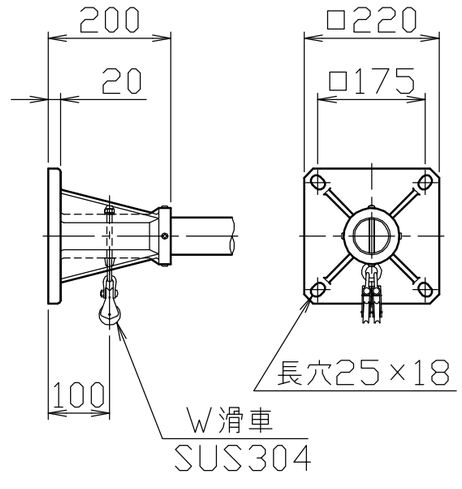


| 番号 | 品名 | 数量 | 材質 | | 備考 |
|---|---|---|---|---|---|
| 7 | 支線 | 2 | ステンレス | SUS304 | |
| 6 | ベース | 1 | アルミ合金鋳物 | AC7A | 塗装仕上げ |
| 5 | クリート板 | 1 | ステンレス | SUS304 | H.L.#240 |
| 4 | クリート | 1 | アルミ合金ダイカスト | ADC6 | バフ研磨後クリアー焼付塗装 |
| 3 | 滑車ホルダー | 1 | アルミ合金 | A6063S-T5 | 焼付塗装 |
| 2 | キャップ | 1 | アルミ合金/ポリプロピレン | A1050P/PP | アルマイト処理 |
| 1 | ポール | 1 | アルミ合金継目無管 | YBZTD-T8 | φ60.5×t2.5 H.L.後アルマイト処理クリアー電着塗装 |

株式会社 サンポール
SUNPOLE CORPORATION

| 承認 APPR. | 検図 C.BY | 製図 D.BY | 年月日 DATE | 品名 SUBJ. | 図番 DRAWING No. | DWG A3 SIZE |
|---|---|---|---|---|---|---|
| | | | | RP-4A-WK | | 1502 |
| | | | 尺度 SCALE 1/30 | | | |