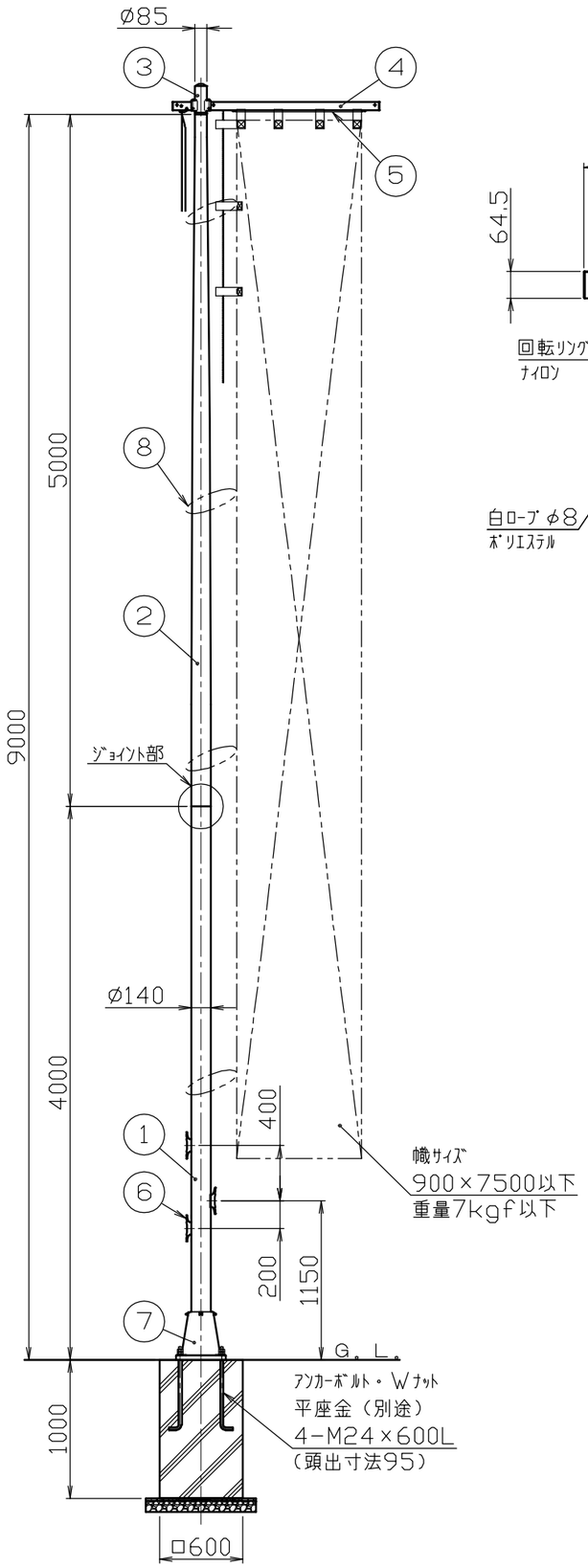

頭部横バー詳細図

S=1/10

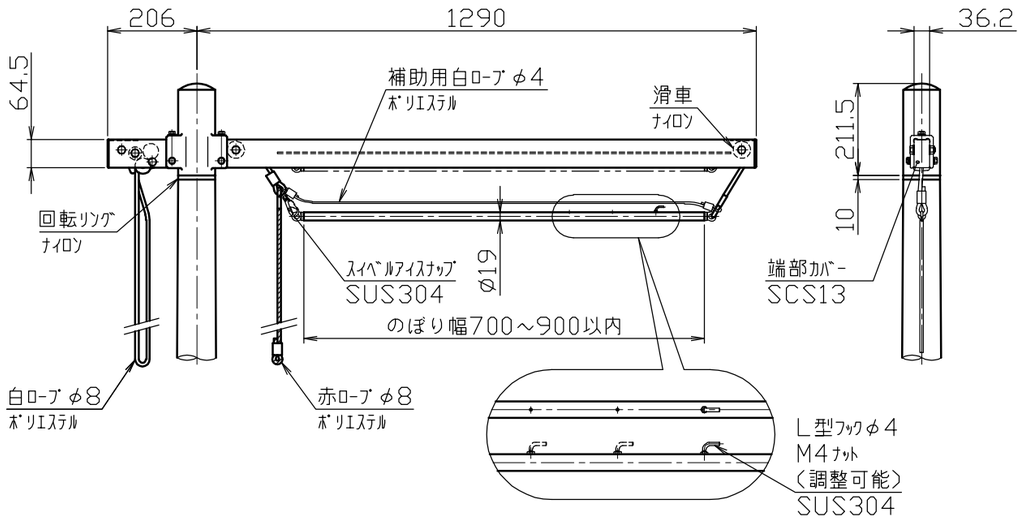

クリート取付詳細図

S=1/10

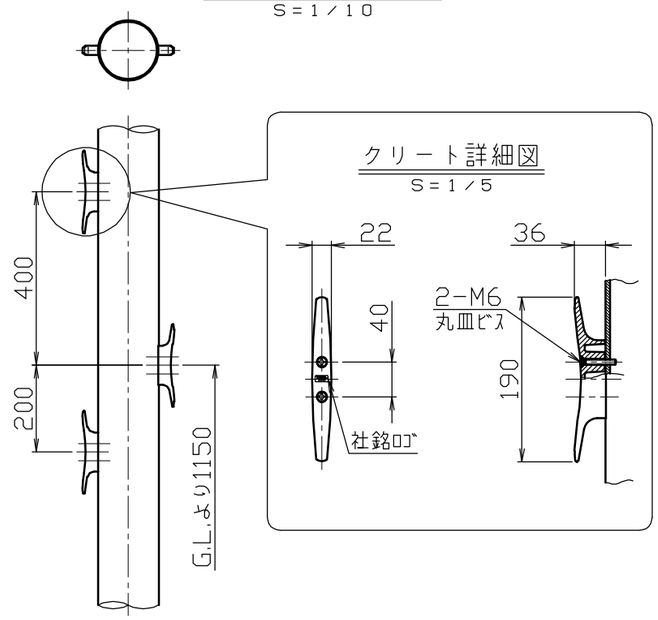

ジョイント部詳細図

S=1/10

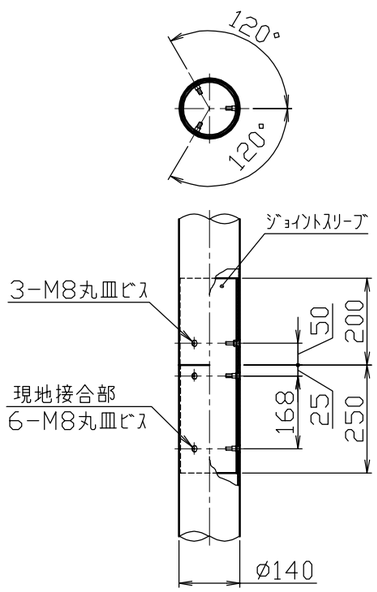

揺止リング詳細図

S=1/5

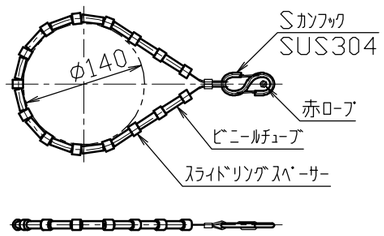

ベース詳細図

S=1/10

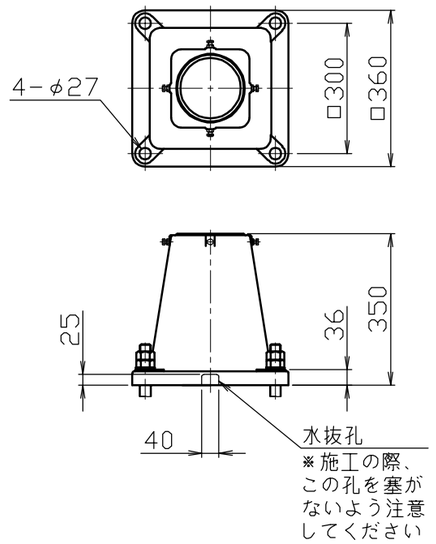

※風速15m/sec以上のときは幟の使用を避けてください。
※幟は900×7500以下、幟重量7kgf以下のサイズのものを使用してください。
※地上設置での使用に限ります。
※のぼりポール(9m)を2本以上設置する場合はポールの間隔を3300以上とってください。

番号	品名	数量	材質		備考	
8	揺止リング	4				
7	ベース	1	アルミ合金鋳物	AC7A		塗装仕上げ
6	クリート	3	アルミ合金ダイカスト	ADC6		バフ研磨後クリアー焼付塗装
5	旗バー	1	ステンレス	SUS304	φ19×t1.5	H.L.#240
4	頭部横バー	1	アルミ合金押出形材	A6N01S-T5		焼付塗装
3	頭部	1	アルミ合金鋳物	M73		焼付塗装
2	ポール（上段）	1	アルミ合金継目無管	YBZTD-T8	φ140×t2.5	H.L.後アルマイト処理クリアー電着塗装
1	ポール（下段）	1	アルミ合金継目無管	YBZTD-T8	φ140×t3.5	H.L.後アルマイト処理クリアー電着塗装

株式会社 サンポール SUNPOLE CORPORATION			年月日 DATE	品名 SUBJ. NPN-9BS	
承認 APPR.	検図 C.BY	製図 D.BY	尺度 SCALE 1/30	図番 DRAWING No.	DWG A2 SIZE

2404