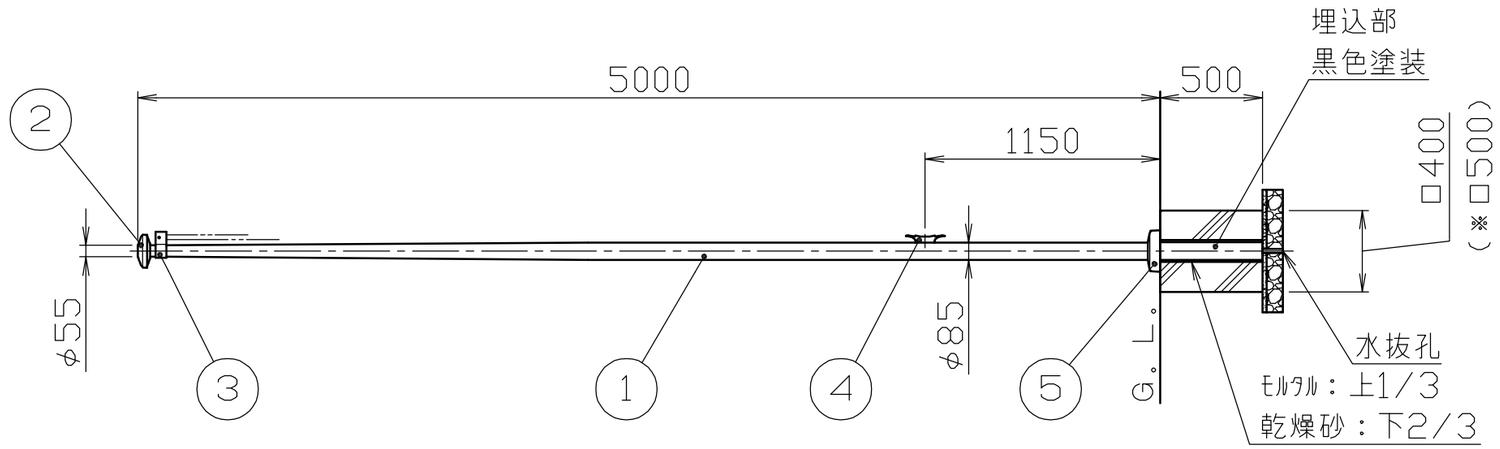

冠頭部詳細図
S＝1／10

クリート詳細図
S＝1／10

グランドセット詳細図
S＝1／10

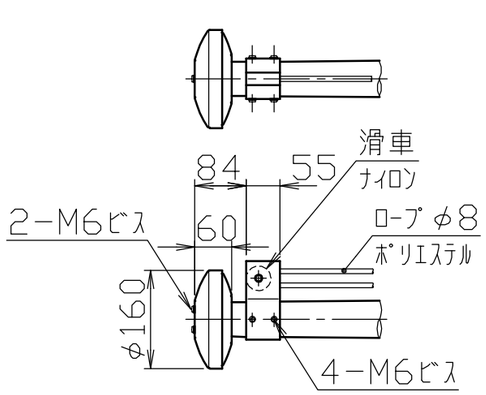

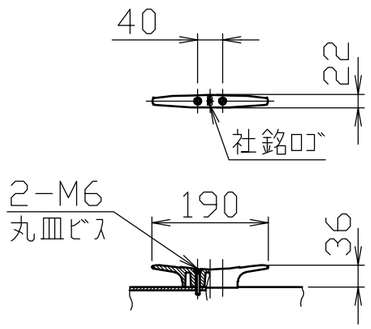

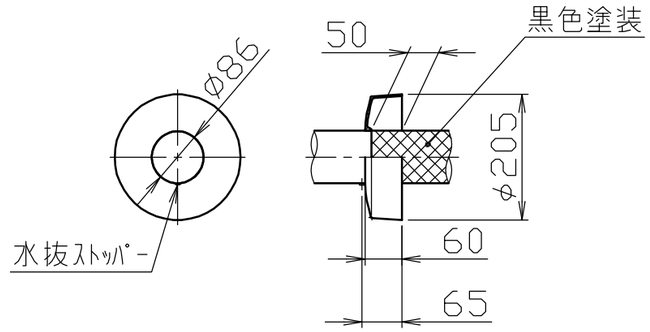

※地表面粗度区分Ⅲ・基準風速36(m／sec)を超える環境下では、
基礎幅を□500に変更してください。

安全上、風速15m／sec以上での旗の使用はさけてください。

番号	品名	数量	材質		備考
5	グランドセット	1	ｱﾙﾐ合金ﾀﾞｲｶｽﾄ	ADC12	塗装仕上げ
4	クリート	1	ｱﾙﾐ合金ﾀﾞｲｶｽﾄ	ADC6	バフ研磨後クリアー焼付塗装
3	滑車ホルダー	1	ｱﾙﾐ合金	A6063S-T5	焼付塗装
2	キャップ	1	ｱﾙﾐ合金/ﾎﾟﾘﾌﾟﾛﾋﾟﾚﾝ	A1050P/PP	アルマイト処理
1	ポール	1	ｱﾙﾐ合金継目無管	YBZTD-T8	φ85×t2.0　H.L.後ｱﾙﾏｲﾄ処理ｸﾘｱｰ電着塗装

株式会社 サンポール
SUNPOLE CORPORATION

承認 APPR.	検図 C.BY	製図 D.BY	年月日 DATE	品名 SUBJ.	図番 DRAWING No.
				FP-5U	
			尺度 SCALE 1／30		DWG A3 SIZE

2204