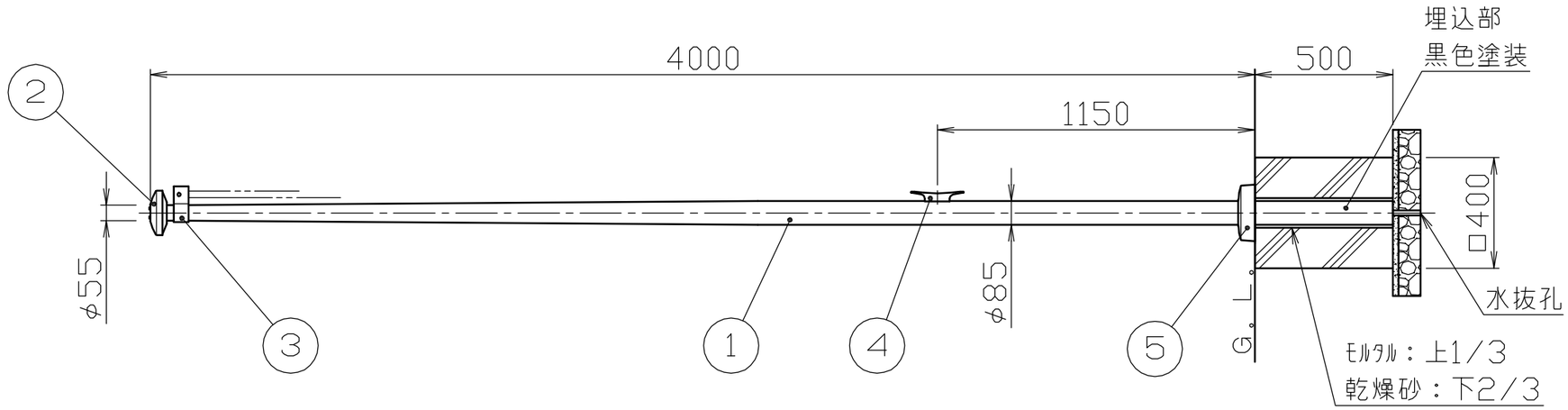

冠頭部詳細図
S=1/10

クリート詳細図
S=1/10

グランドセット詳細図
S=1/10

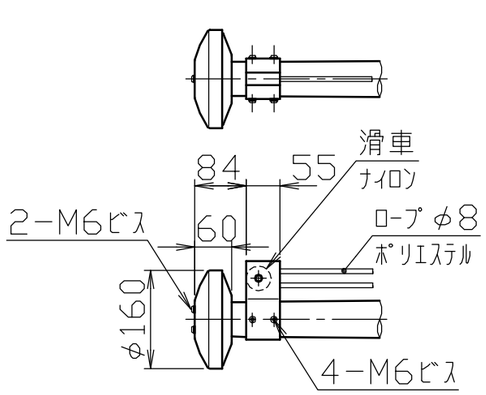

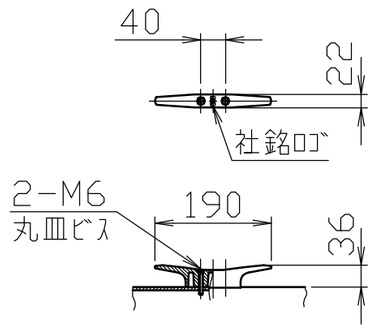

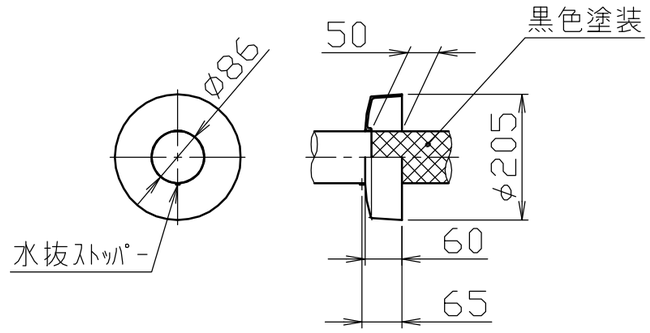

安全上、風速15m/sec以上での旗の使用はさけてください。

番号	品名	数量	材質		備考
5	グランドセット	1	アルミ合金ダイカスト	ADC12	塗装仕上げ
4	クリート	1	アルミ合金ダイカスト	ADC6	バフ研磨後クリアー焼付塗装
3	滑車ホルダー	1	アルミ合金	A6063S-T5	焼付塗装
2	キャップ	1	アルミ合金/ポリプロピレン	A1050P/PP	アルマイト処理
1	ポール	1	アルミ合金継目無管	YBZTD-T8	φ85×t2.0　H.L.後アルマイト処理クリアー電着塗装

株式会社 サンポール SUNPOLE CORPORATION	年月日 DATE	品名 SUBJ. FP-4U	
承認 APPR. / 検図 C.BY / 製図 D.BY	尺度 SCALE 1/20	図番 DRAWING No.	DWG A3 SIZE

1705