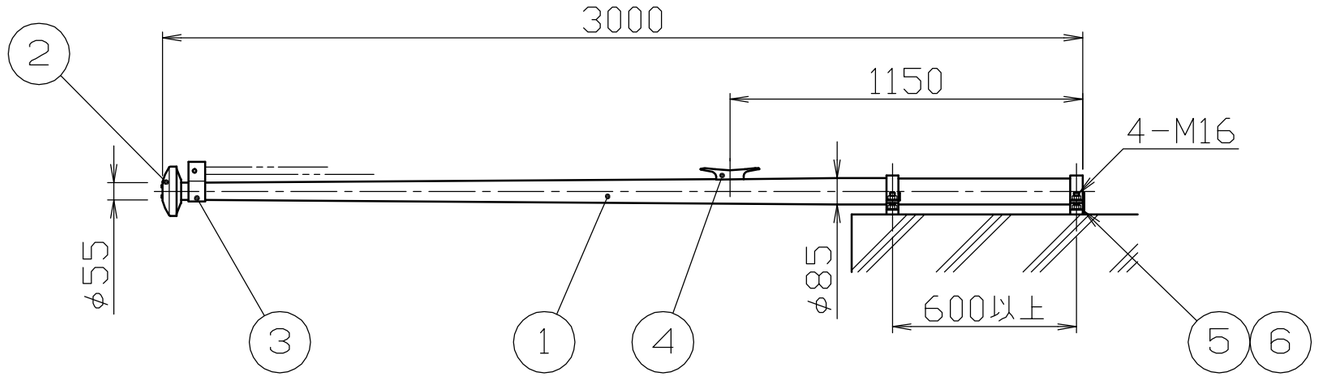

冠頭部詳細図
S＝1／10

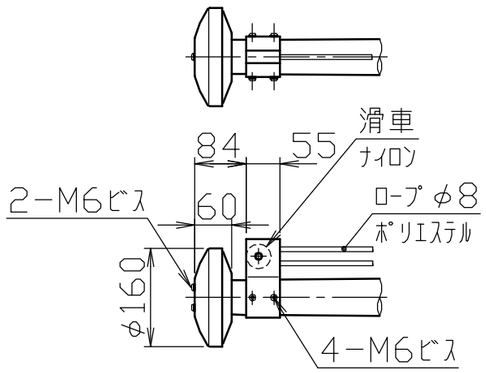

クリート詳細図
S＝1／10

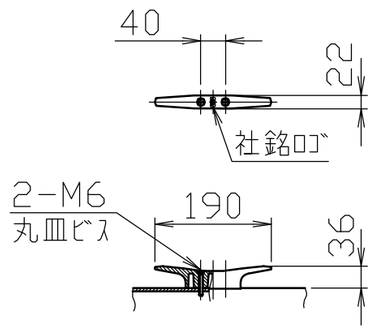

バンド詳細図
S＝1／5

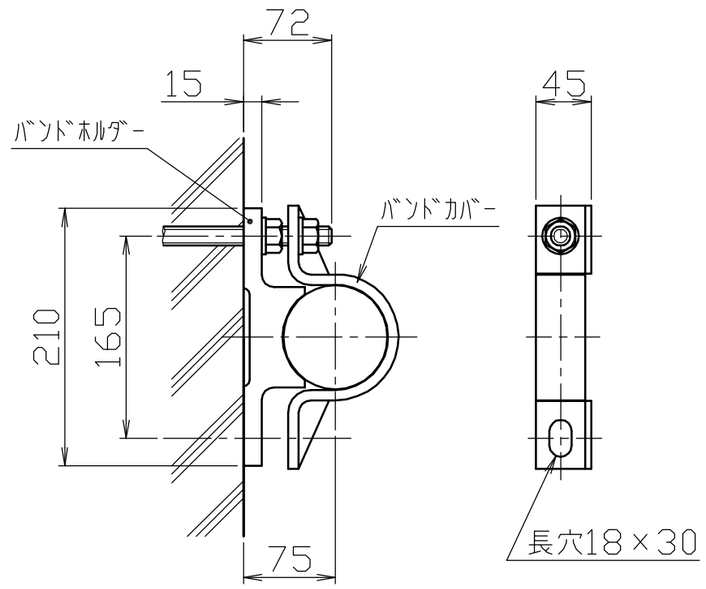

安全上、風速15m/sec以上での旗の使用はさけてください。

番号	品名	数量	材質	備考
6	バンドカバー	2	アルミ合金 A5052S	アルマイト処理
5	バンドホルダー	2	アルミ合金鋳物 AC7A	塗装仕上げ
4	クリート	1	アルミ合金ダイカスト ADC6	バフ研磨後クリアー焼付塗装
3	滑車ホルダー	1	アルミ合金 A6063S-T5	焼付塗装
2	キャップ	1	アルミ合金/ポリプロピレン A1050P/PP	アルマイト処理
1	ポール	1	アルミ合金継目無管 YBZTD-T8	φ85×t2.0 H.L.後アルマイト処理クリアー電着塗装

株式会社 サンポール SUNPOLE CORPORATION	年月日 DATE	品名 SUBJ. FP-3BA		
承認 APPR. / 検図 C.BY / 製図 D.BY	尺度 SCALE 1／20	図番 DRAWING No.	DWG A3 SIZE	

1804