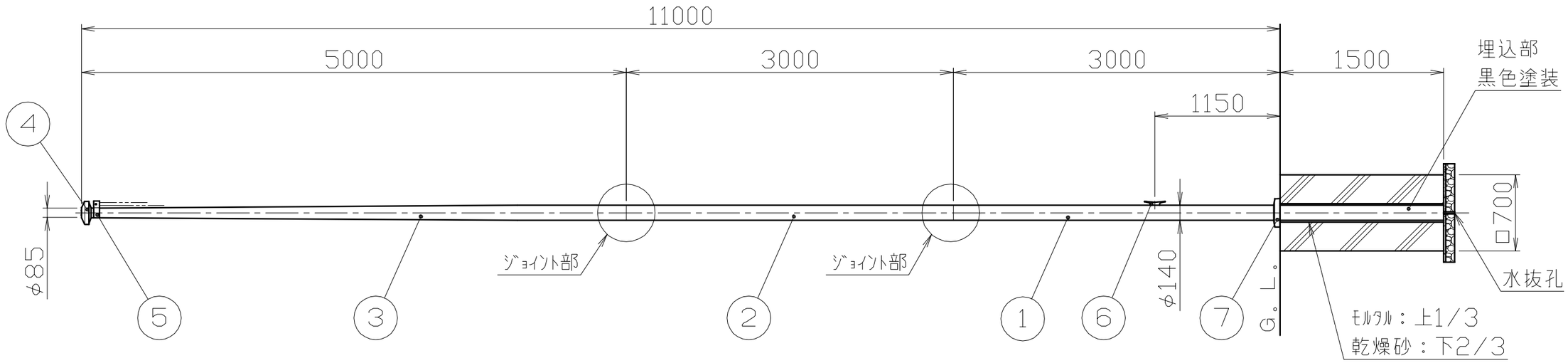

冠頭部詳細図
S＝1／10

ジョイント部詳細図
S＝1／10

クリート詳細図
S＝1／10

グランドセット詳細図
S＝1／10

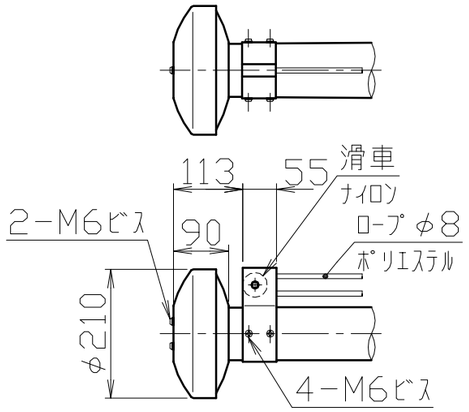

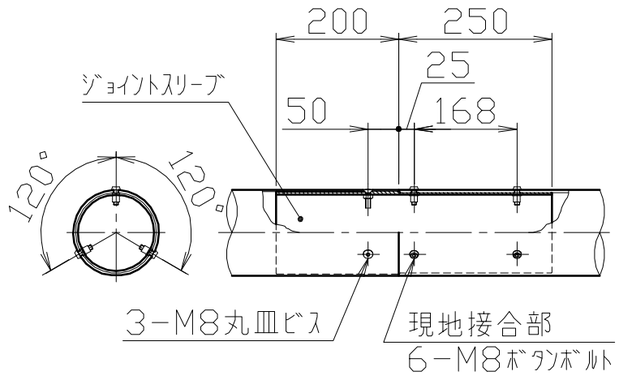

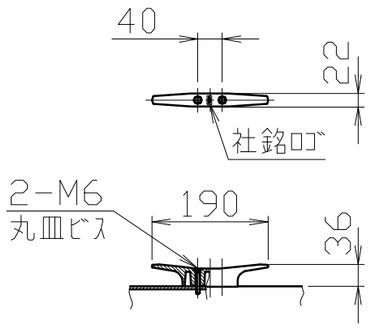

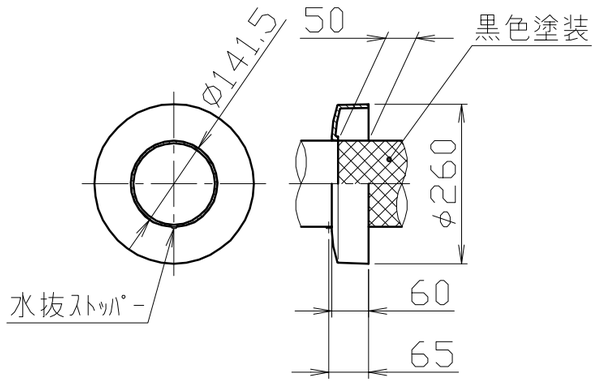

安全上、風速15m/sec以上での旗の使用はさけてください。

番号	品名	数量	材質		備考
7	グランドセット	1	アルミ合金鋳物	AC7A	塗装仕上げ
6	クリート	1	アルミ合金ダイカスト	ADC6	バフ研磨後クリアー焼付塗装
5	滑車ホルダー	1	アルミ合金	A6063S-T5	焼付塗装
4	キャップ	1	アルミ合金	A1050P	アルマイト処理
3	ポール（上段）	1	アルミ合金継目無管	YBZTD-T8	φ140×t2.5 H.L.後アルマイト処理クリアー電着塗装
2	ポール（中段）	1	アルミ合金継目無管	YBZTD-T8	φ140×t5.1 H.L.後アルマイト処理クリアー電着塗装
1	ポール（下段）	1	アルミ合金継目無管	YBZTD-T8	φ140×t6.3 H.L.後アルマイト処理クリアー電着塗装

株式会社 サンポール
SUNPOLE CORPORATION

承認 APPR.	検図 C.BY	製図 D.BY	年月日 DATE	尺度 SCALE	品名 SUBJ.	図番 DRAWING No.	DWG A3 SIZE
				1／40	FP-11HU 特別仕様（地上設置）		2307