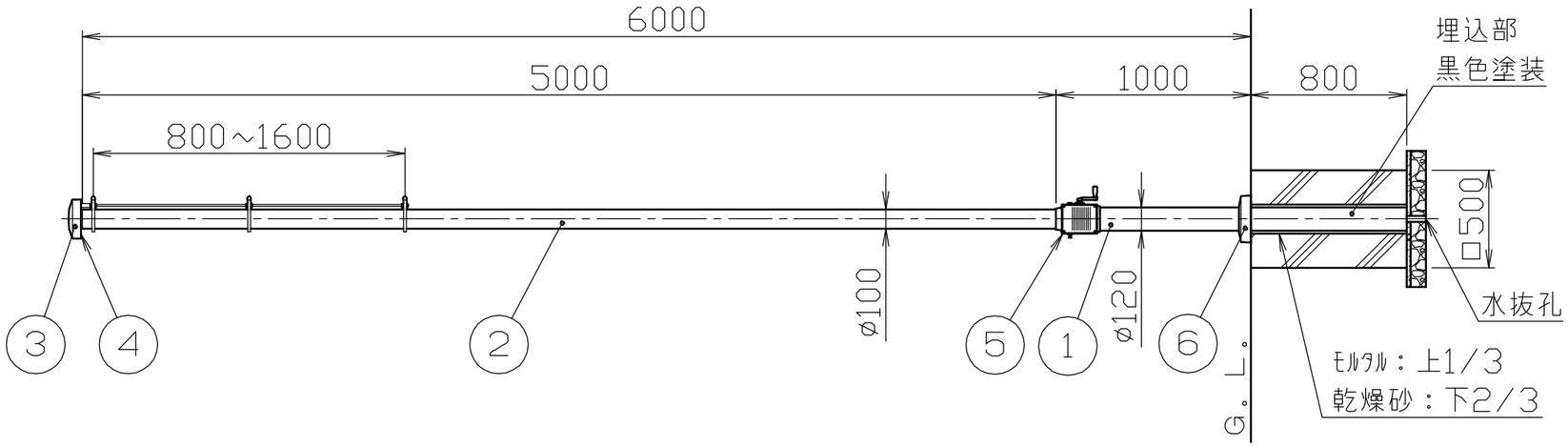

冠頭部詳細図

S＝1／10

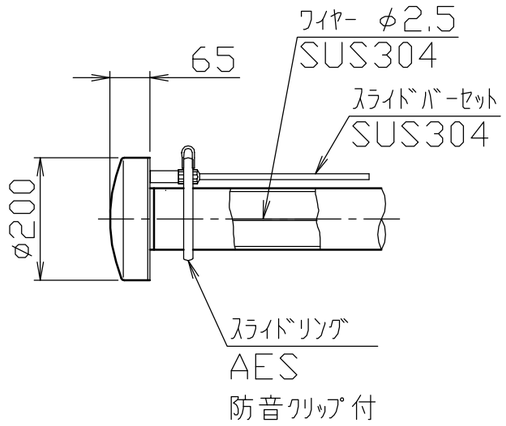

ハンドル部詳細図

S＝1／10

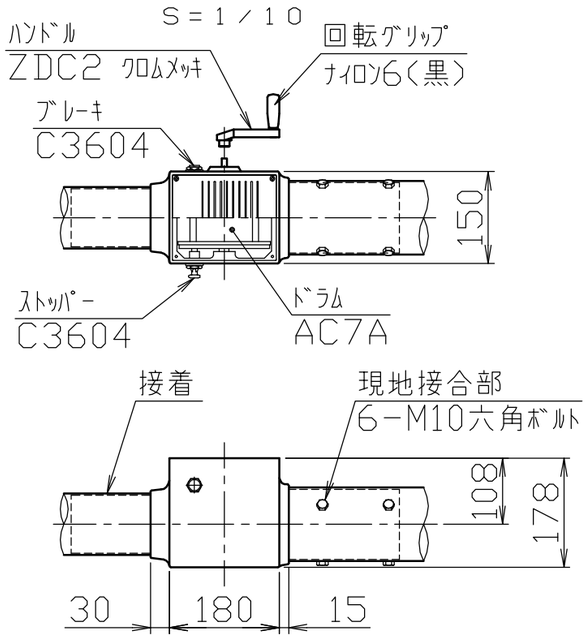

グランドセット詳細図

S＝1／10

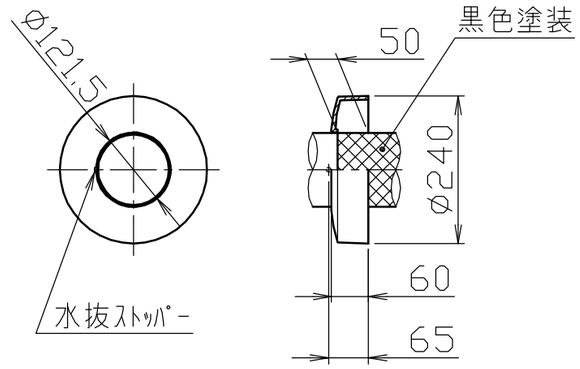

安全上、風速15m/sec以上での旗の使用はさけてください。

番号	品名	数量	材質		備考
6	グランドセット	1	アルミ合金鋳物	AC7A	塗装仕上げ
5	ハンドルボックス	1	アルミ合金鋳物	AC7A	焼付塗装
4	回転部	1	ポリプロピレン樹脂	PP	白色
3	キャップ	1	アルミ合金	A1050P	アルマイト処理
2	ポール（上段）	1	アルミ合金継目無管	YBZTD-T8	φ100×t2.5 H.L.後アルマイト処理クリアー電着塗装
1	ポール（下段）	1	アルミ合金継目無管	YBZTD-T8	φ120×t2.5 H.L.後アルマイト処理クリアー電着塗装

株式会社 サンポール SUNPOLE CORPORATION			年月日 DATE	品名 SUBJ. FH-6U	
承認 APPR.	検図 C.BY	製図 D.BY	尺度 SCALE 1／30	図番 DRAWING No.	DWG A3 SIZE

2006